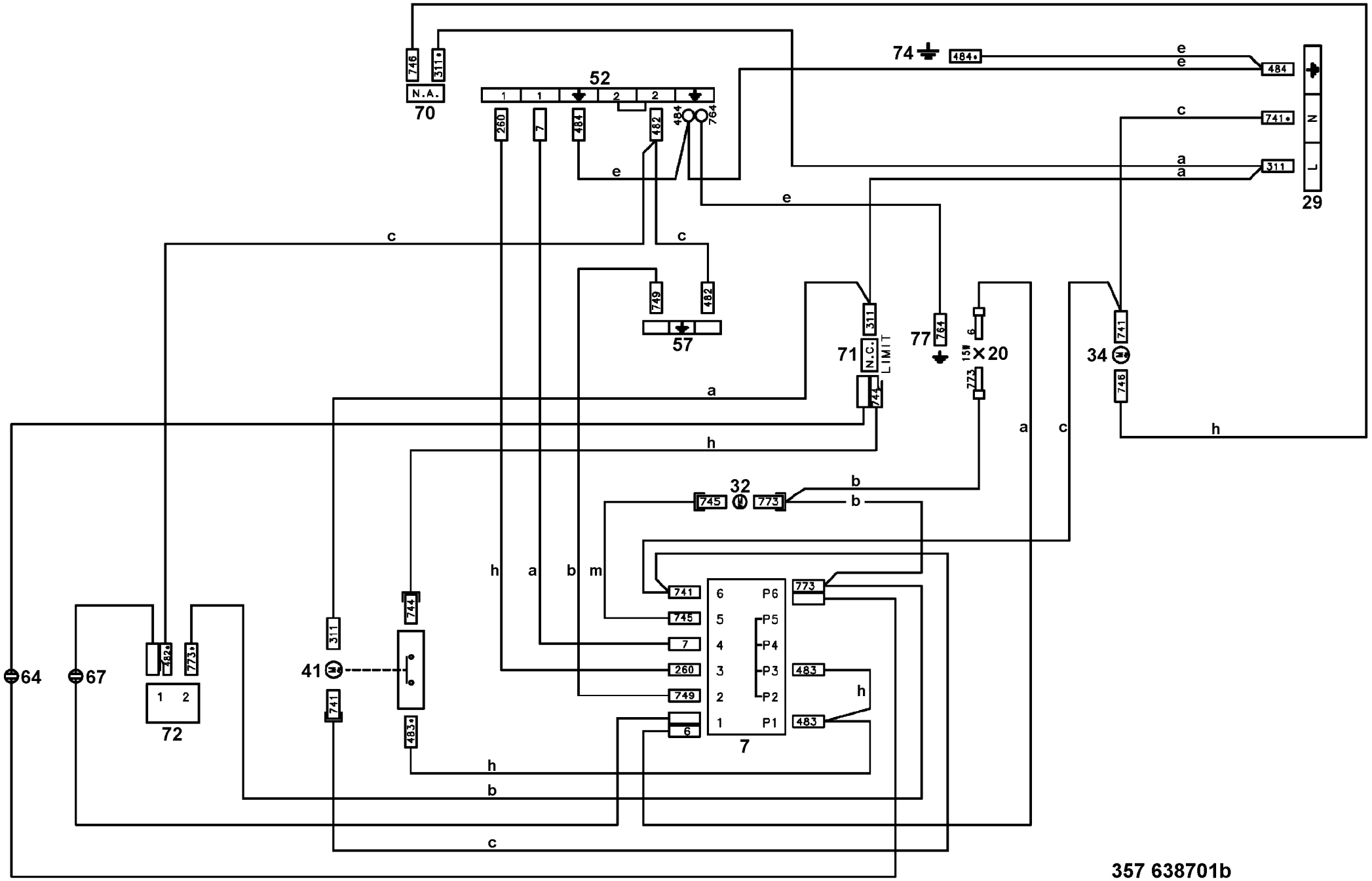
746
311*
N.A.
70
52
1
1
2
2
260
7
481
482
484
764
74
484*
484
741*
311
N
L
29
749
482
57
311
N.C.
LIMIT
71
744
764
77
6
15W
X20
723
741
34
746
745
32
773
741
745
7
260
749
6
P6
P5
P4
P3
P2
P1
773
483
483
7
744
311
41
741
483*
482*
773*
64
67
1 2
72
a
b
c
e
h
m

357 638701b