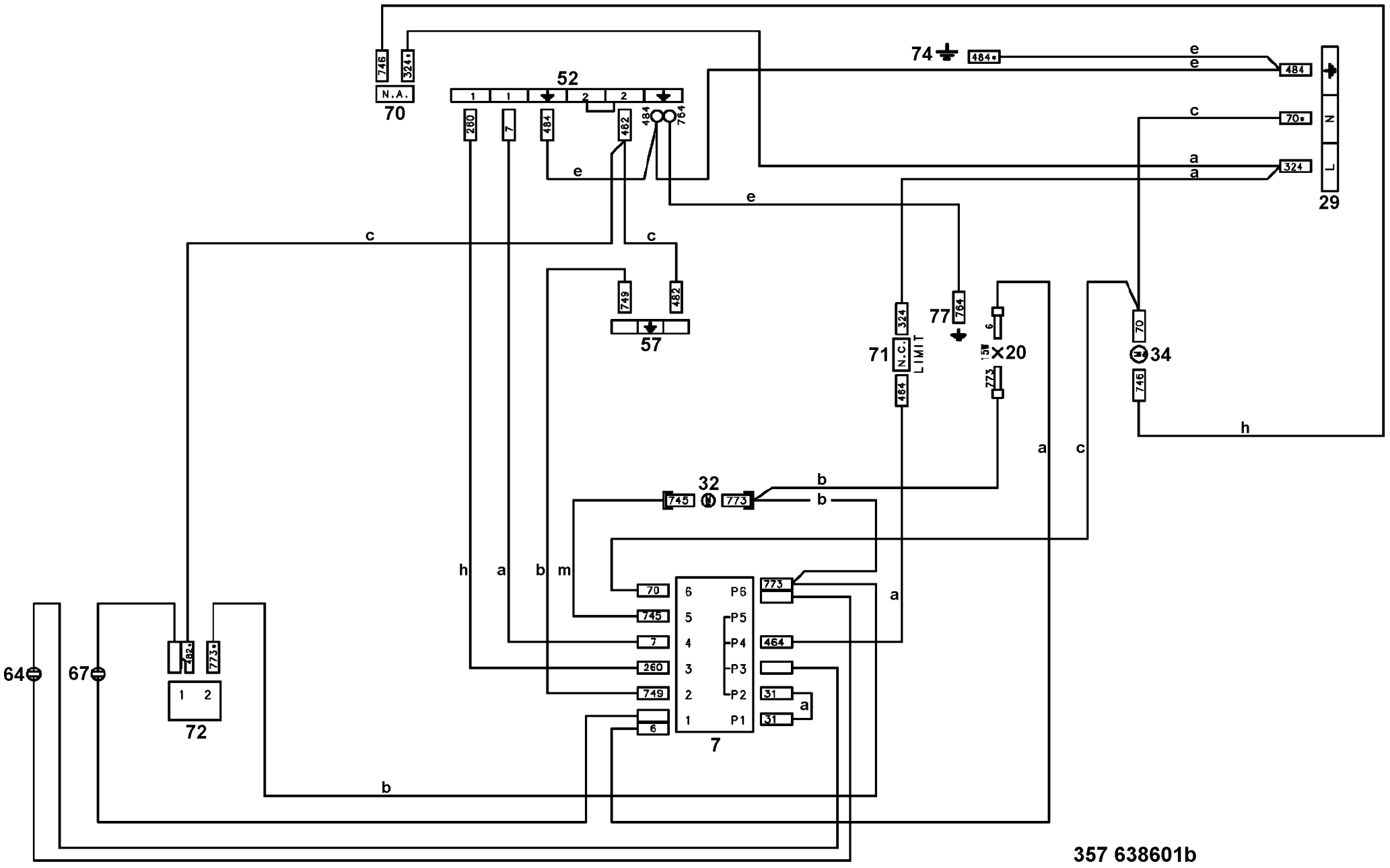
746
324*
N.A.
70
52
1
1
2
2
260
7
484
482
484
764
e
e
e
c
c
749
482
57
74
484*
e
e
484
c
70*
a
a
324
29
N
L
c
324
77
764
71
N.C.
LIMIT
464
6
1.5W
773
X20
70
34
746
h
a
c
32
745
773
b
b
h
a
b
m
70
745
7
260
749
6
6
P6
P5
P4
P3
P2
P1
5
4
3
2
1
773
464
31
31
a
a
7
64
67
762
773*
1
2
72
b

357 638601b