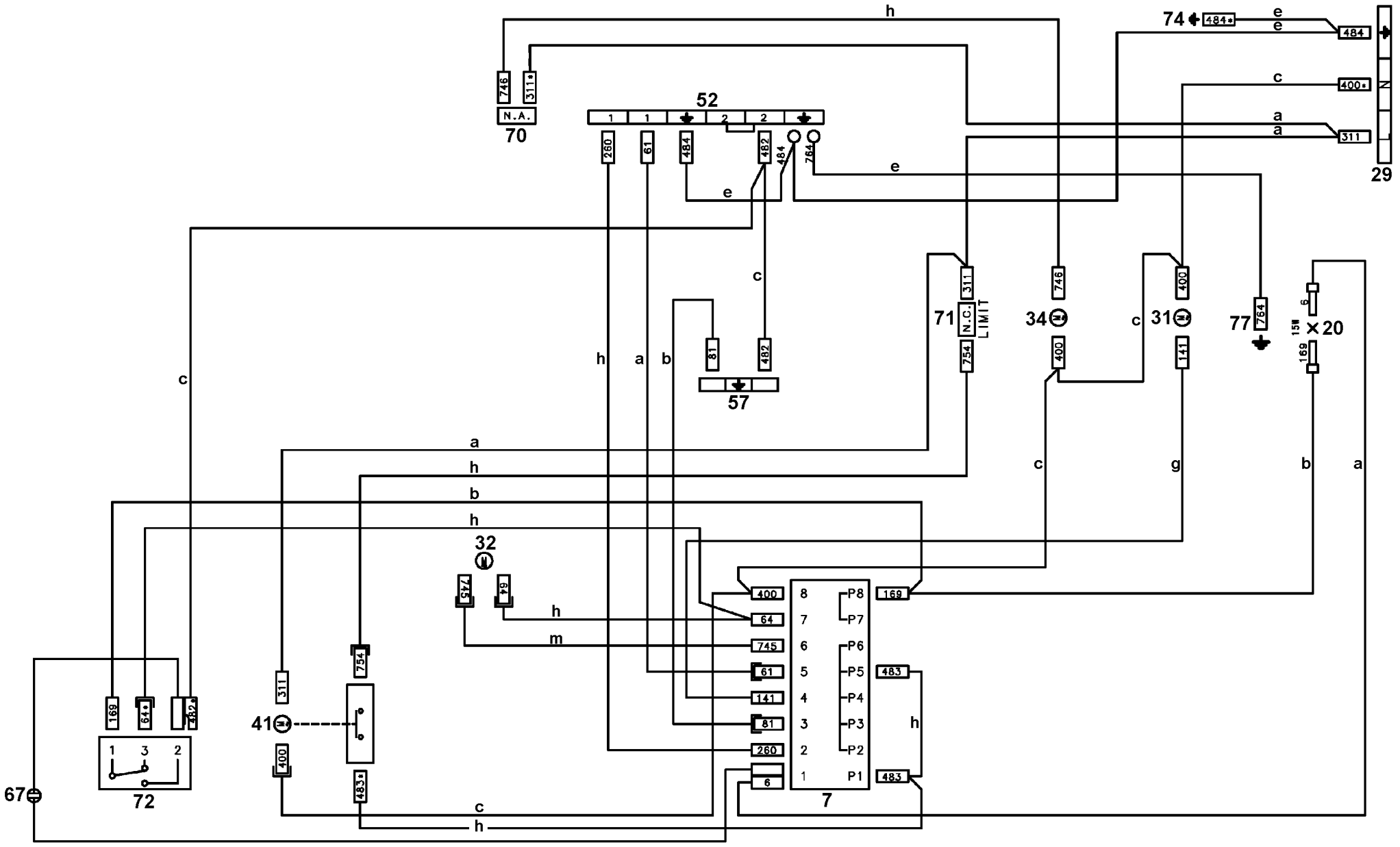
70
N.A.
52
57
71
N.C.
LIMIT
34
31
77
20
29
74
32
41
67
72
7
P8
P7
P6
P5
P4
P3
P2
P1

357 692001b