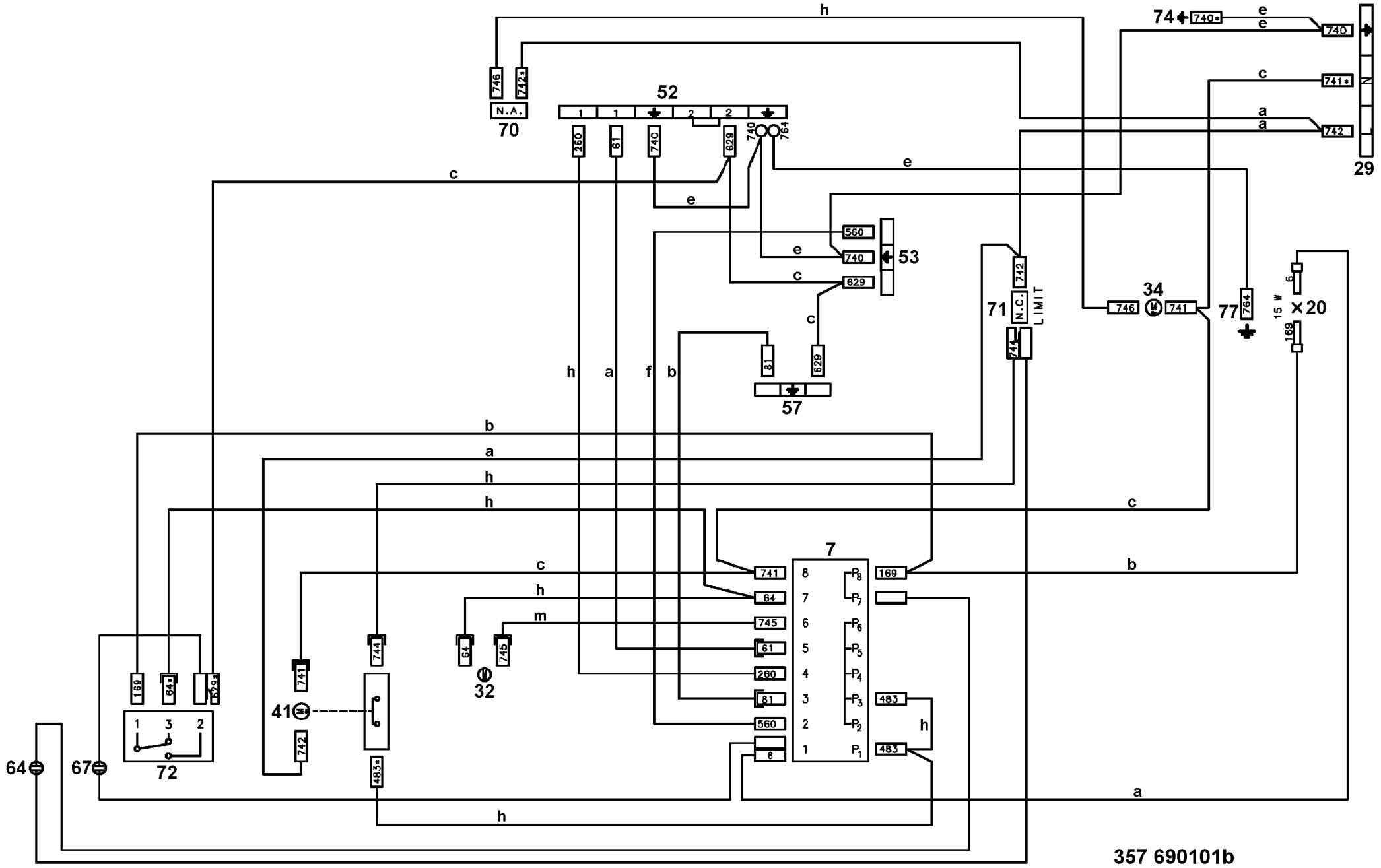
52
53
57
7
29
20
34
32
41
64
67
70
71
72
74
77
N.A.
N.C.
LIMIT
15 W
357 690101b