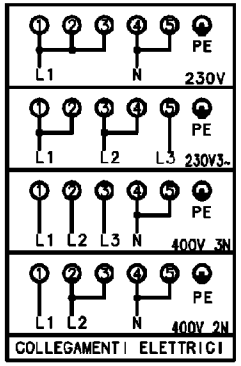
L1 N PE 230V
L1 L2 L3 PE 230V3~
L1 L2 L3 N PE 400V 3N
L1 L2 N PE 400V 2N
COLLEGAMENTI ELETTRICI

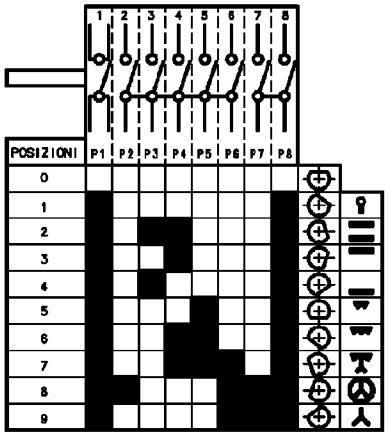
POSIZIONI
P1 P2 P3 P4 P5 P6 P7 P8
0
1
2
3
4
5
6
7
8
9

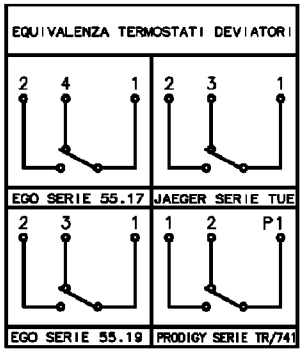
EQUIVALENZA TERMOSTATI DEVIATORI
EGO SERIE 55.17
JAEGER SERIE TUE
EGO SERIE 55.19
PRODIGY SERIE TR/741

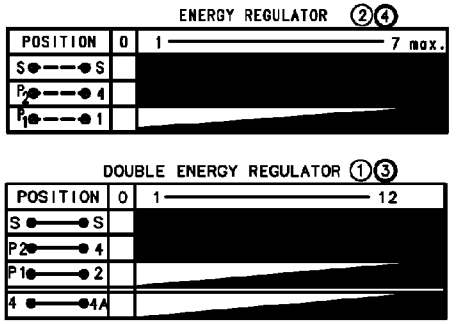
ENERGY REGULATOR ②④
POSITION
0
1
7 max.
DOUBLE ENERGY REGULATOR ①③
POSITION
0
1
12

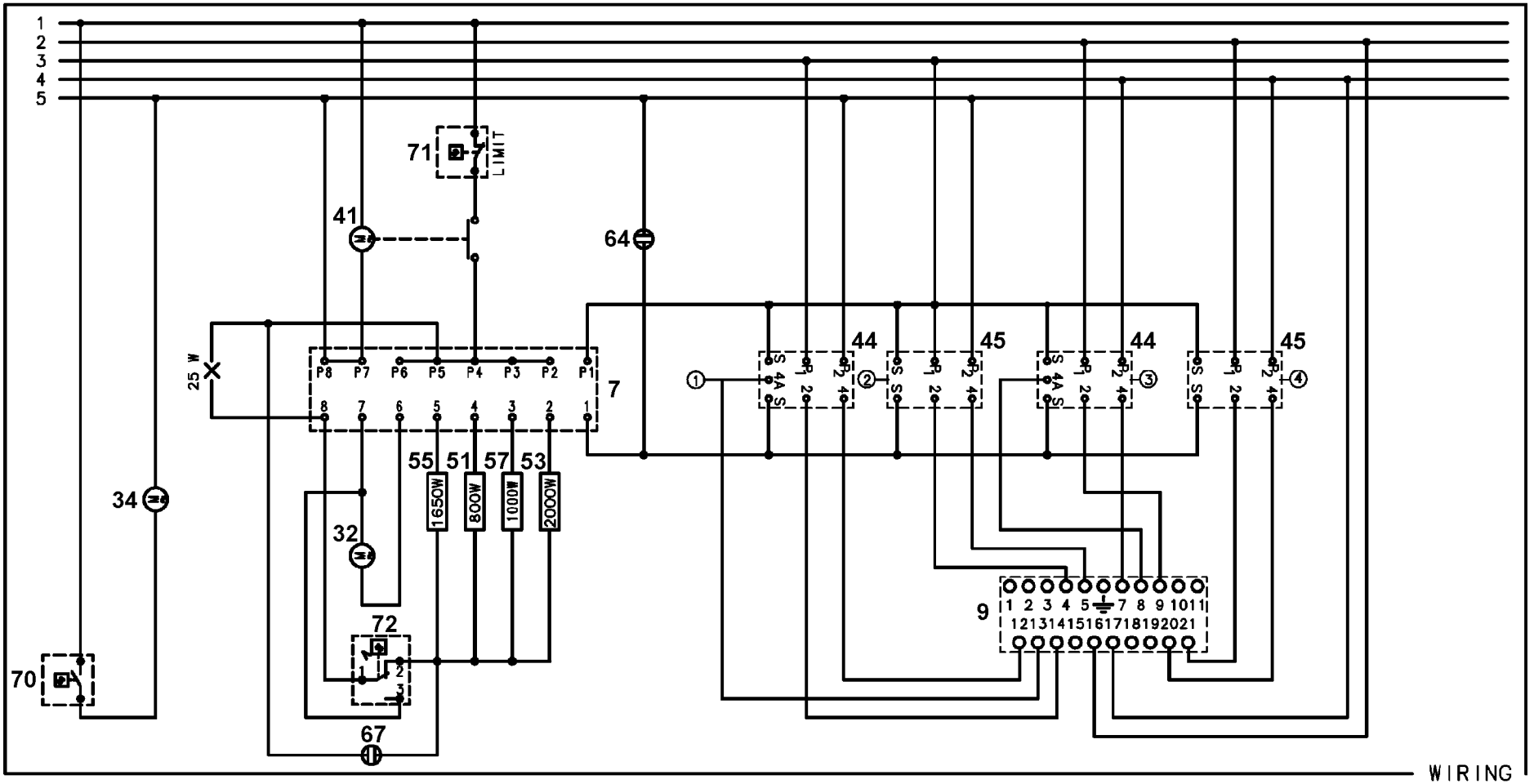
1
2
3
4
5
71
LIMIT
41
64
25 W
P8 P7 P6 P5 P4 P3 P2 P1
7
44
45
44
45
55 51 57 53
1650W
800W
1000W
2000W
34
32
72
70
67
9
WIRING

357 762501a