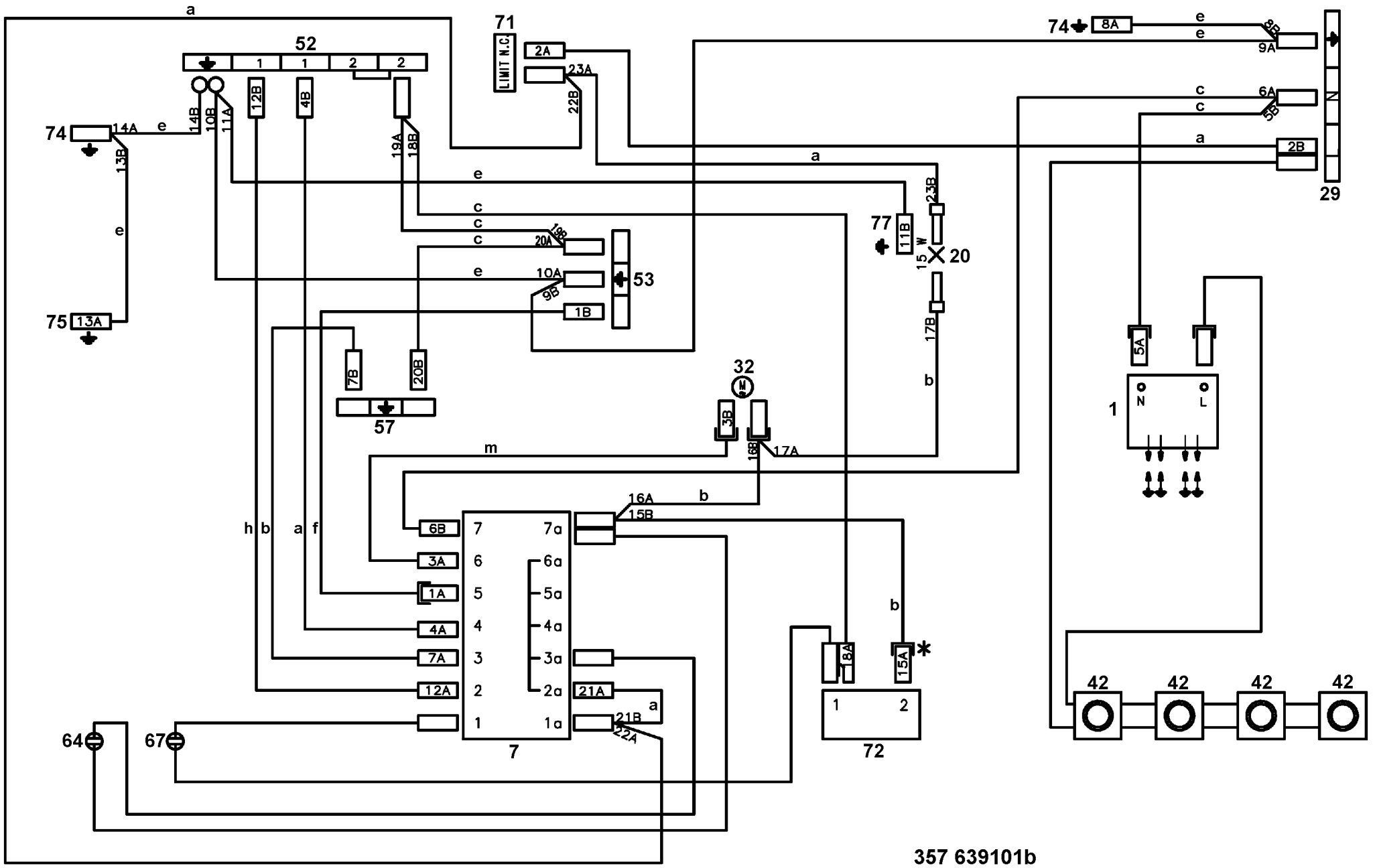
52
71
LIMIT N.C.
74
75
77
53
57
32
20
29
1
42
7
72
64
67
357 639101b