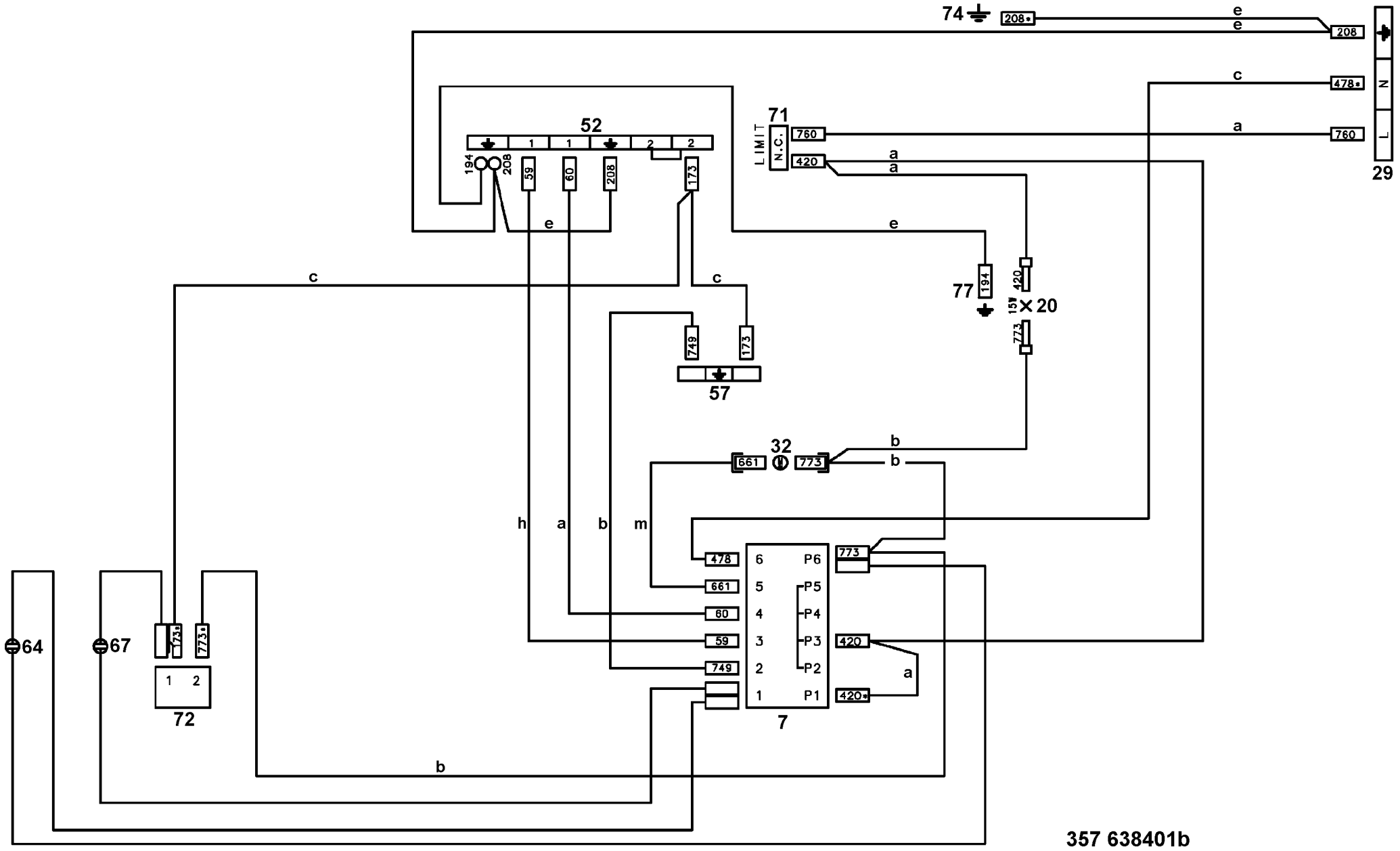
74
208*
208
478*
760
29
52
194
208
59
60
208
173
1
1
2
2
71
LIMIT
N.C.
760
420
77
194
420
15V
X 20
773
749
173
57
32
661
773
478
661
60
59
749
6
5
4
3
2
1
P6
P5
P4
P3
P2
P1
420
420*
7
64
67
173*
773*
1 2
72
357 638401b