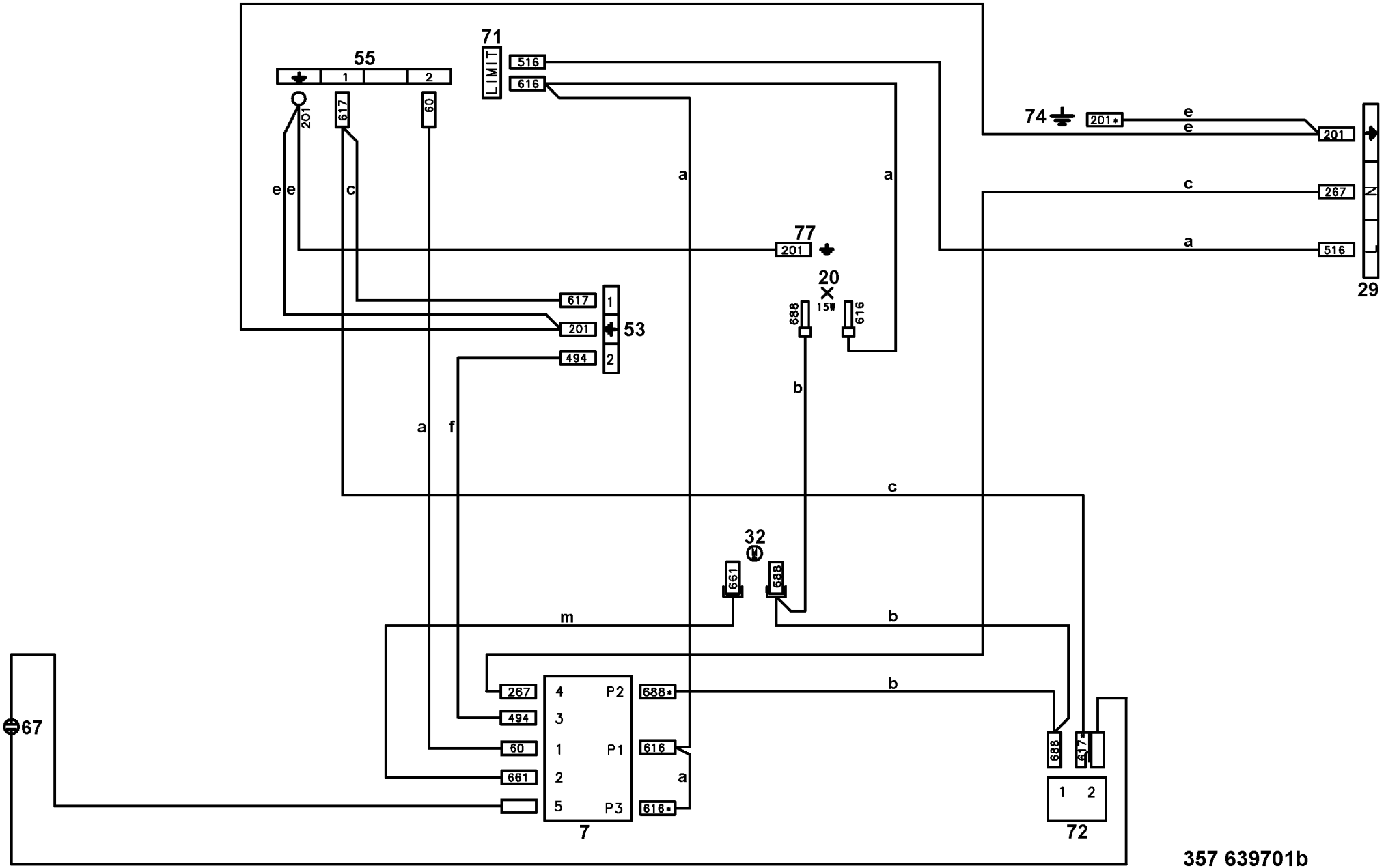
55
1
2
201
617
60
71
LIMIT
516
616
74
201*
e
e
201
267
516
29
c
a
a
a
e e
c
77
201
20
15W
688
616
617
201
494
53
1
2
b
a
f
c
32
661
688
m
b
267
494
60
661
4
3
1
2
5
P2
P1
P3
688*
616
616*
7
b
a
688
617*
1 2
72
67
357 639701b