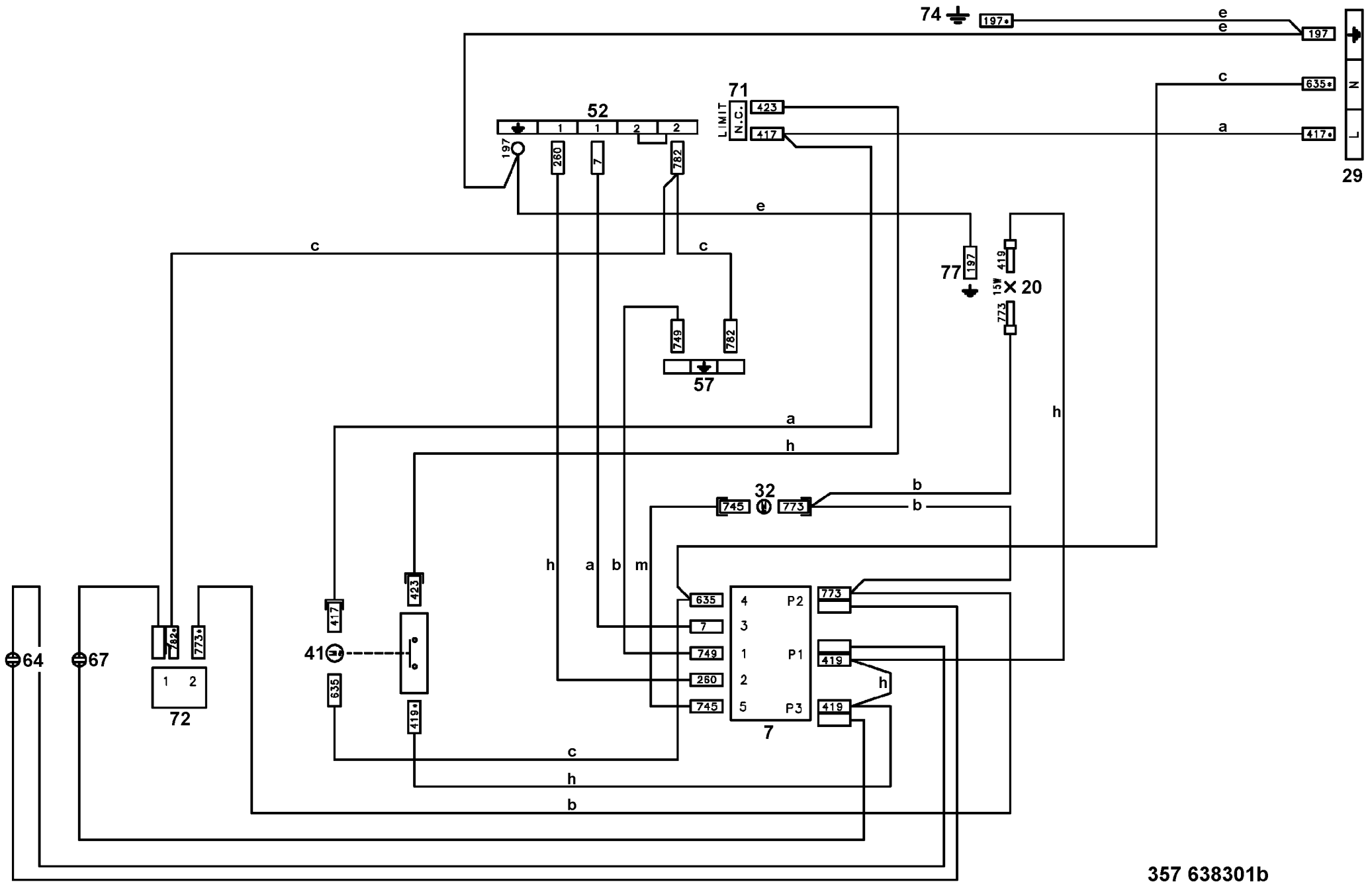
74
197•
197
635•
417•
29
71
LIMIT
N.C.
423
417
52
1
1
2
2
197
260
7
782
e
c
a
77
197
419
15W
20
773
749
782
57
h
32
745
773
b
m
635
4
P2
3
1
P1
2
5
P3
7
419
41
417
423
782
773•
64
67
72
419•
c
h
b
357 638301b