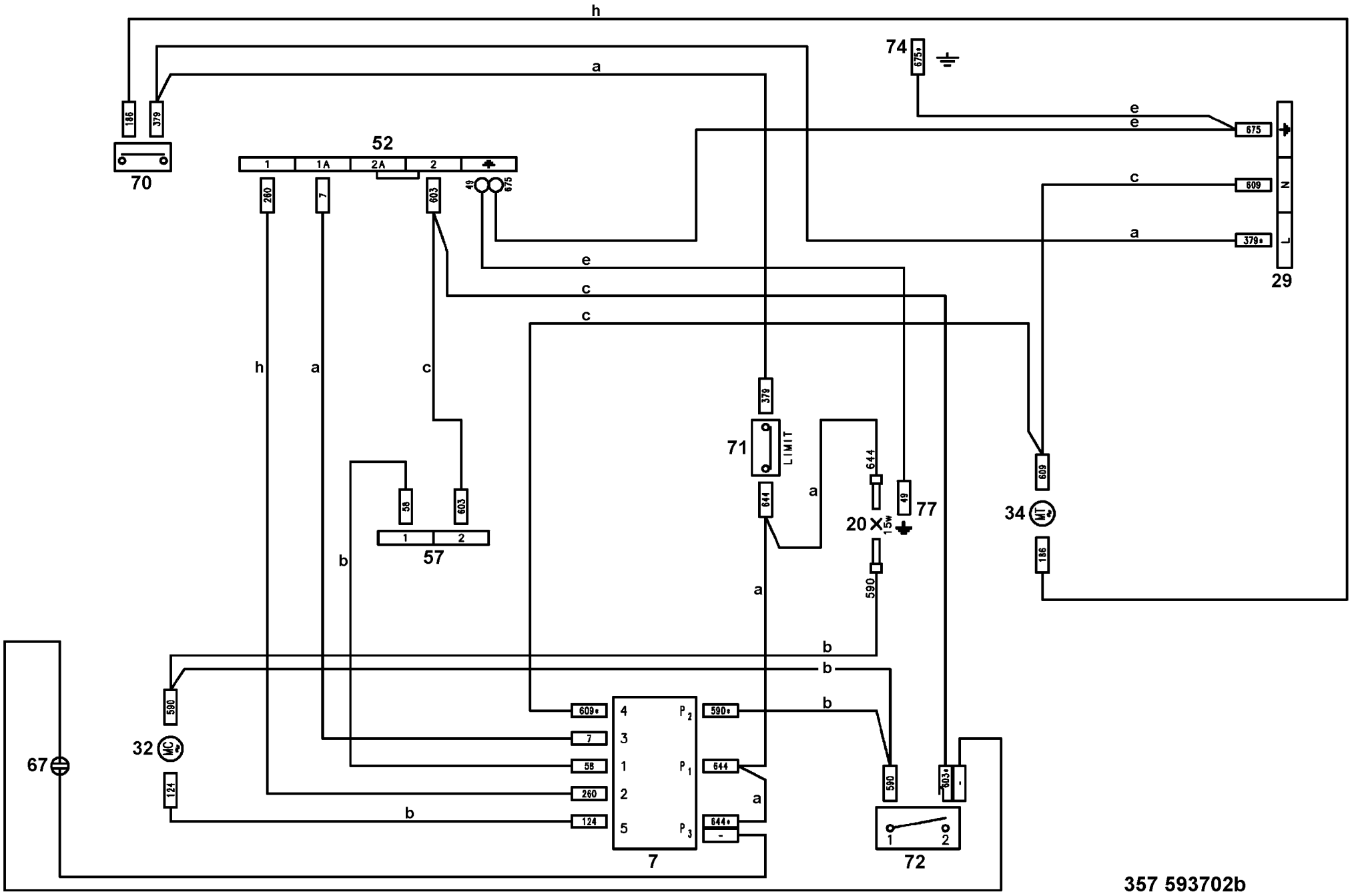
h
a
74
675*
e
e
675
c
609
N
a
379*
L
29
186
379
70
52
1
1A
2A
2
260
7
603
49
675
e
c
c
h
a
c
379
71
LIMIT
644
a
644
49
77
20
15W
590
609
34
MT
186
58
603
1
2
57
b
a
b
b
590
32
MC
67
124
609*
4
P2
590*
b
7
3
58
1
P1
644
a
260
2
124
5
P3
644*
-
b
590
603*
-
7
1
2
72
357 593702b