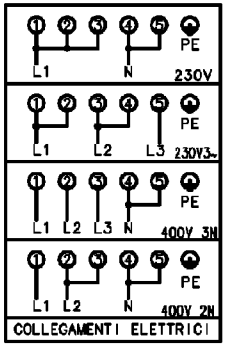

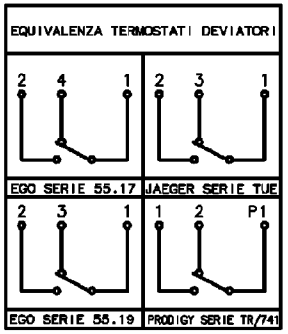

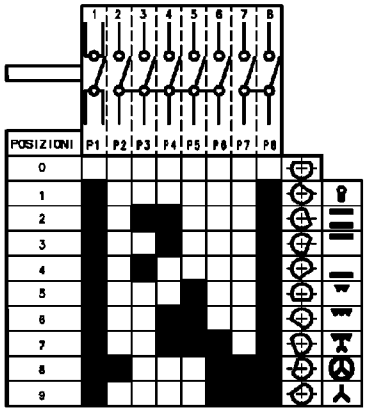

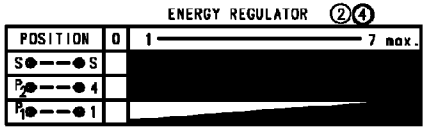

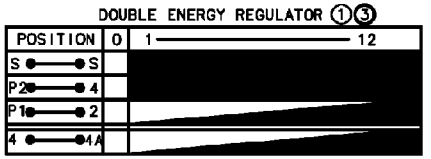

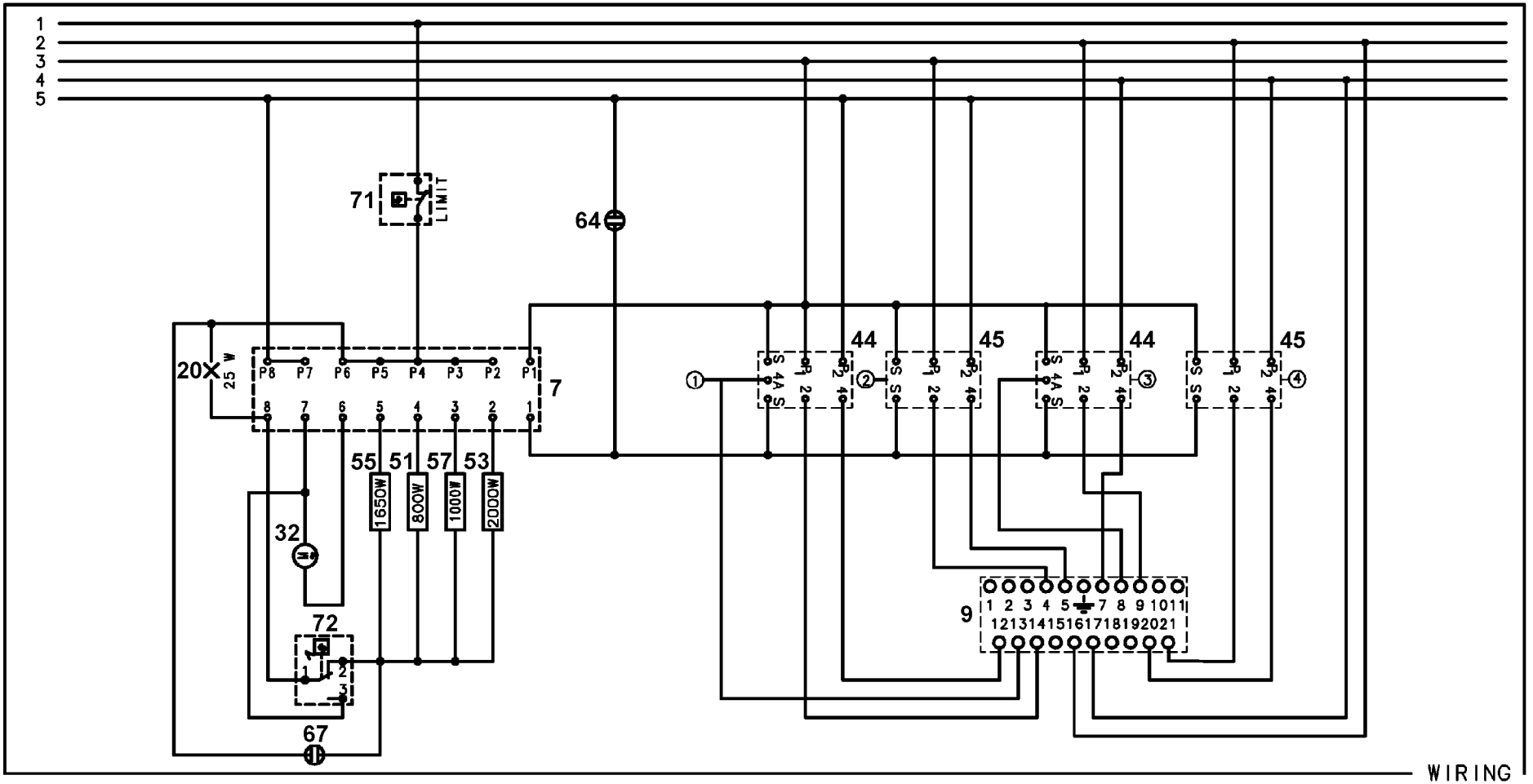

WIRING

357 762601a