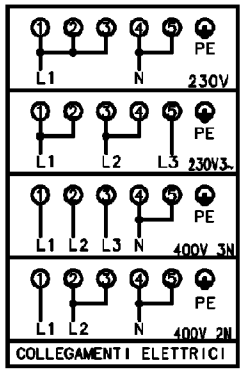

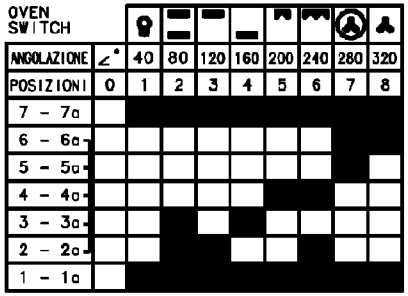

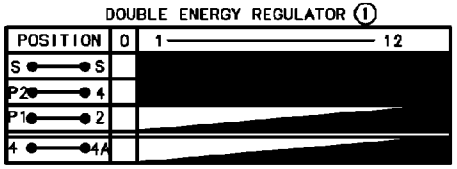

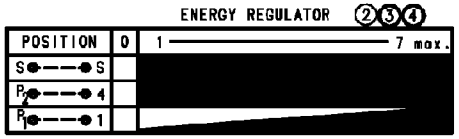

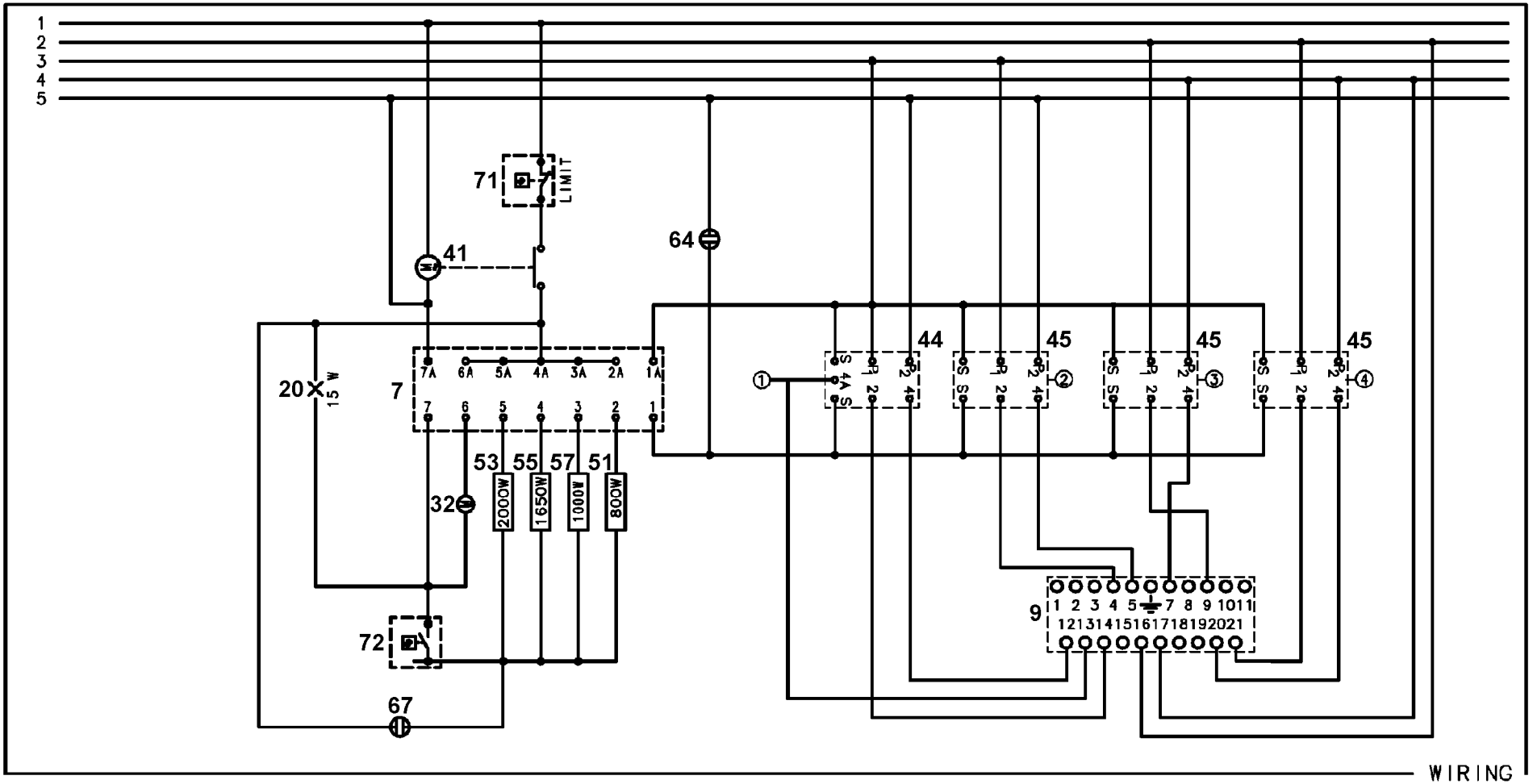

WIRING

357 762702a