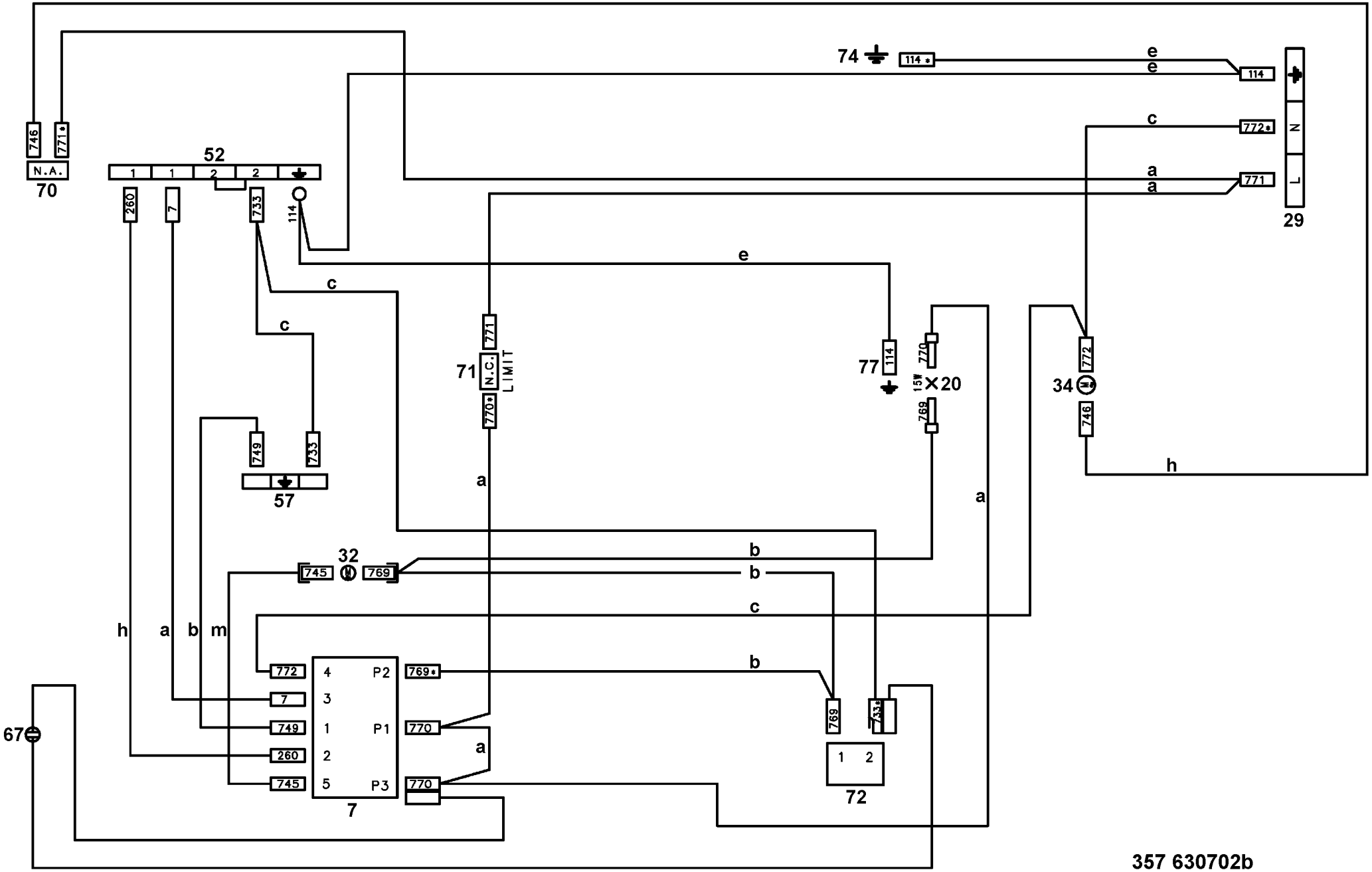
74
114 *
e
e
114
+
N
L
29
c
772 *
a
a
771
746
771 *
N.A.
70
52
1
1
2
2
260
7
733
114
e
c
c
771
71
N.C.
LIMIT
770 *
77
114
770
15W
20
769
34
772
746
h
749
733
57
a
a
32
745
769
b
b
c
h
a
b
m
772
4
P2
769 *
b
7
3
749
1
P1
770
a
260
2
745
5
P3
770
7
769
733 *
1
2
72
67
357 630702b