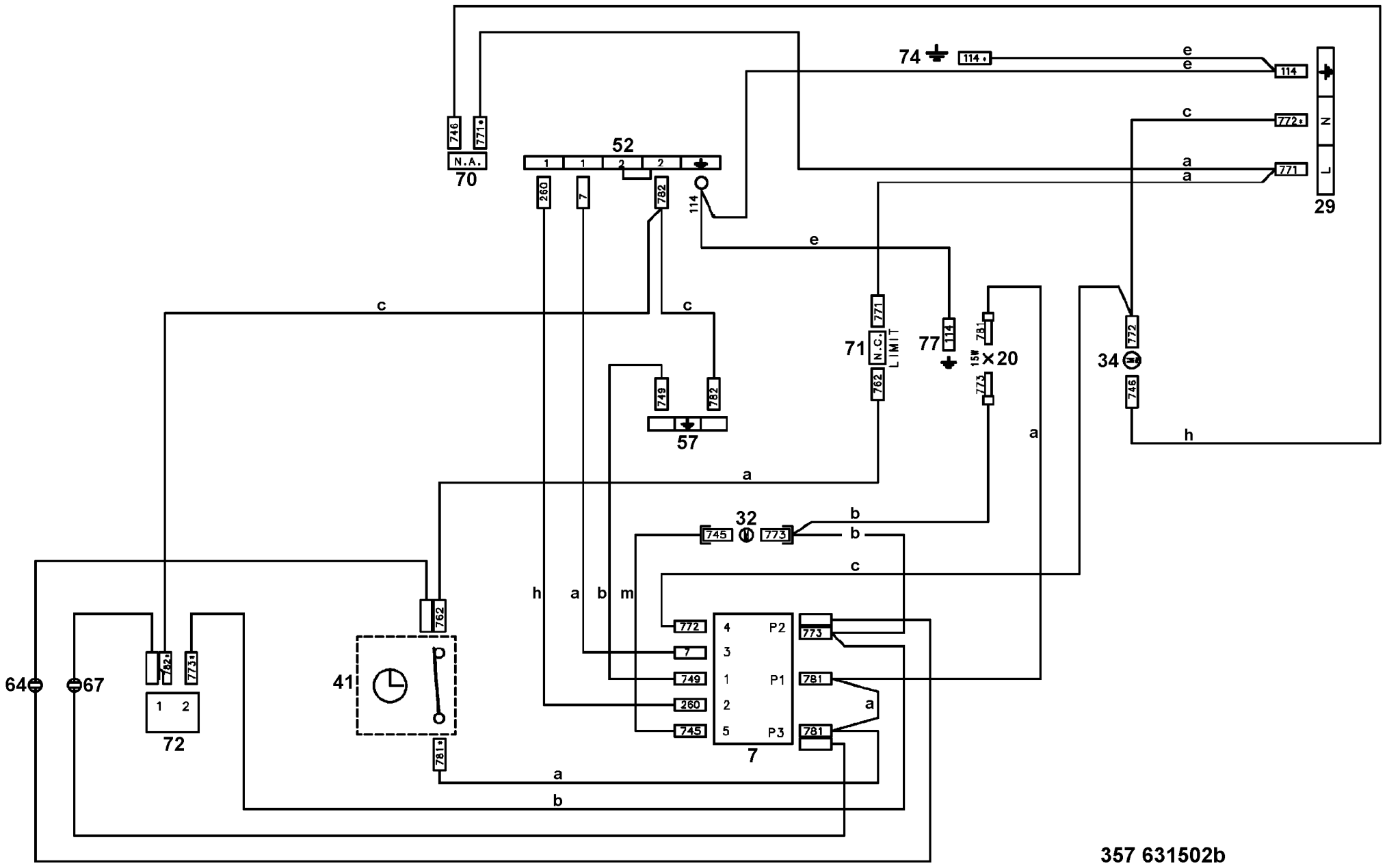
74
114
e
e
114
+
N
L
c
772
a
a
771
29
746
771
N.A.
70
52
1
1
2
2
260
7
782
114
e
c
c
771
71
N.C.
LIMIT
762
77
114
781
15W
×20
773
34
772
746
h
749
782
57
a
a
32
745
773
b
b
c
h
a
b
m
762
772
7
749
260
745
4
3
1
2
5
P2
P1
P3
7
773
781
781
a
41
781
a
b
64
67
762
773
1
2
72

357 631502b