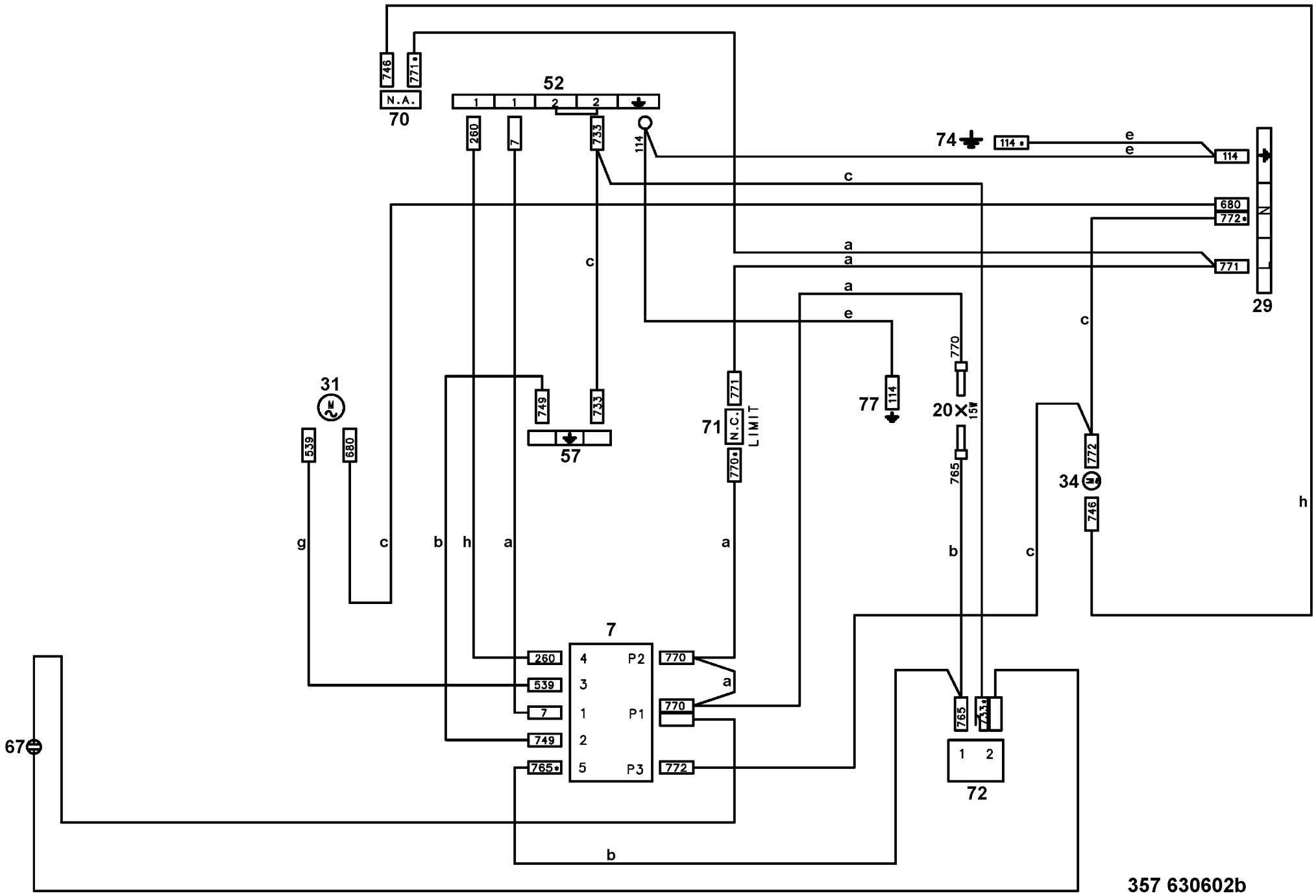
52
70
N.A.
746
771*
260
7
733
114
74
114*
e
e
114
c
680
772*
N
a
a
771
L
29
c
a
e
770
77
114
20
15W
765
c
31
539
680
749
733
57
71
N.C.
LIMIT
771
770*
34
772
746
h
g
c
b
h
a
a
b
c
7
260
539
7
749
765*
4
3
1
2
5
P2
P1
P3
770
770
772
a
765
733*
1
2
72
67
b
357 630602b