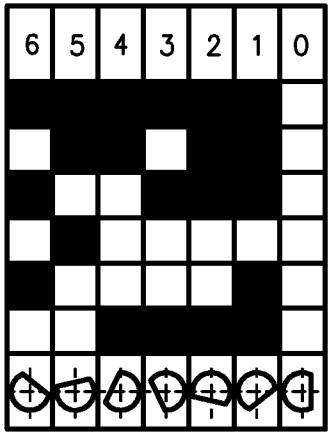
6
5
4
3
2
1
0

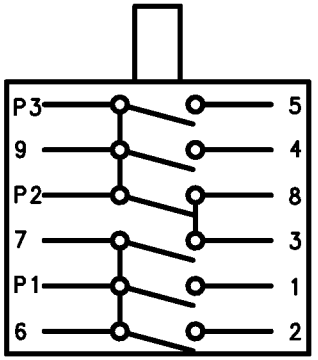
P3
9
P2
7
P1
6
5
4
8
3
1
2

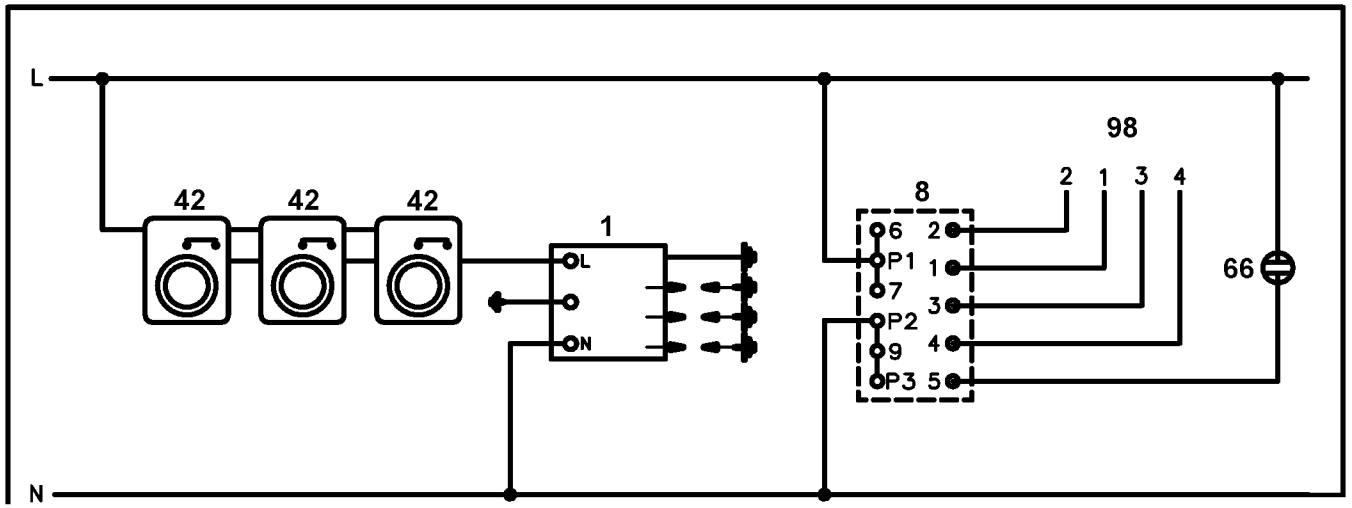
L
N
42
42
42
1
L
N
8
6
P1
7
P2
9
P3
2
1
3
4
5
98
2
1
3
4
66

357 580702a