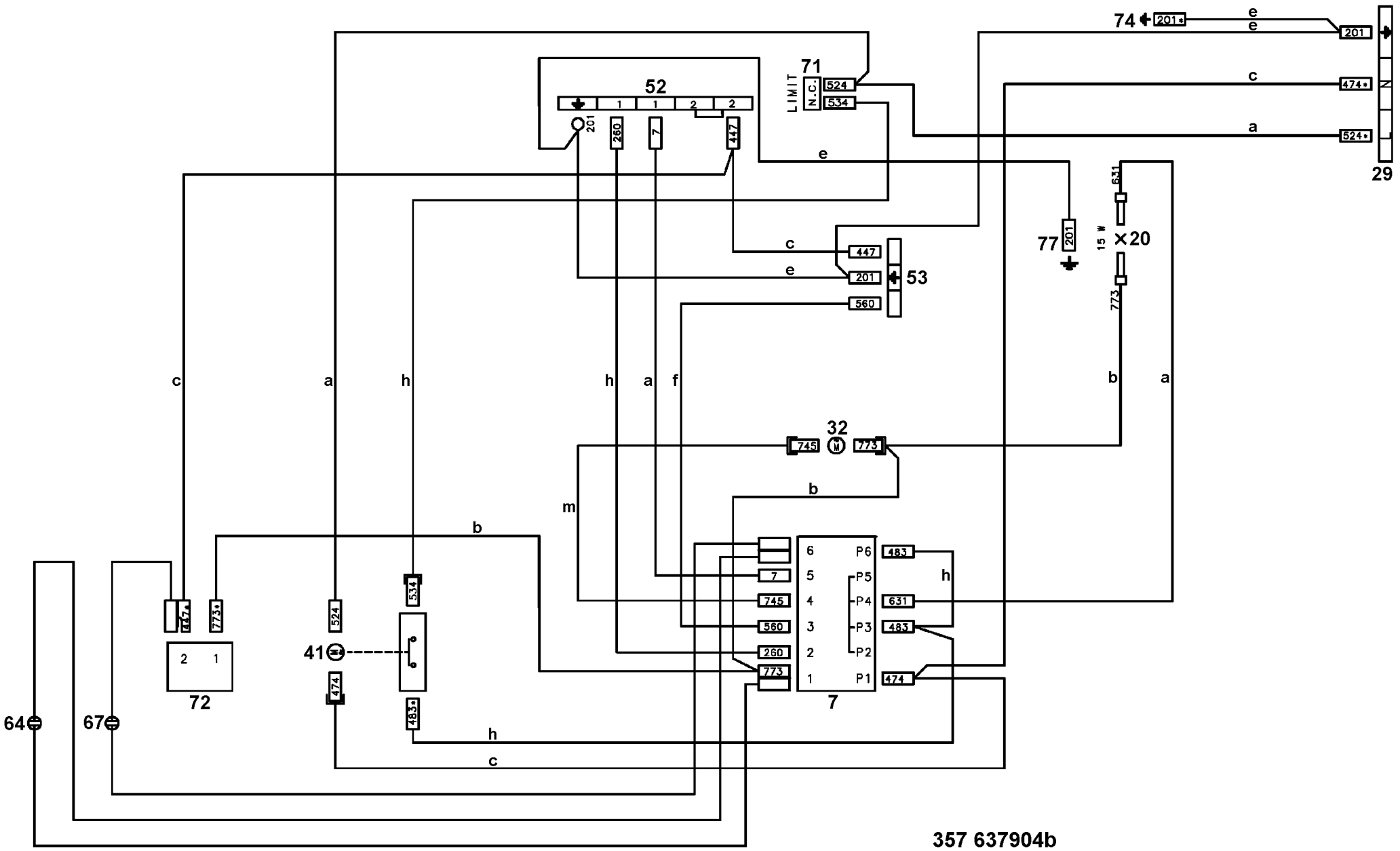
74
201*
e
e
201
c
474*
N
a
524*
L
29
71
LIMIT
N.C.
524
534
52
1
1
2
2
201
260
7
447
e
c
447
e
201
53
560
77
201
631
15 W
×20
773
c
a
h
h
a
f
b
a
32
745
M
773
b
m
b
6
P6
483
7
5
P5
h
745
4
P4
631
560
3
P3
483
260
2
P2
773
1
P1
474
7
447*
773*
524
534
41
M
474
483*
72
2
1
64
67
h
c
357 637904b