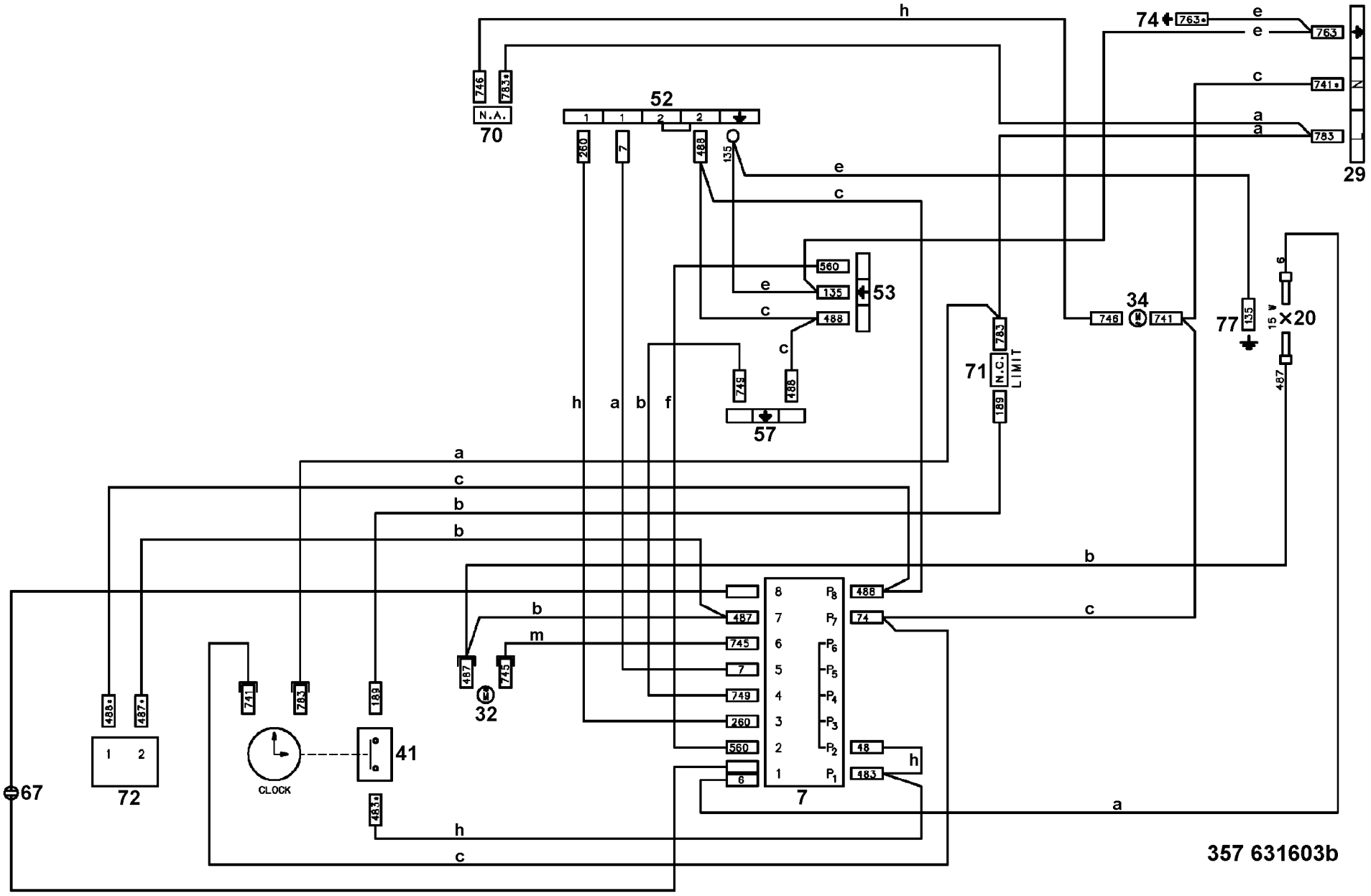
52
53
57
70
71
N.C.
LIMIT
N.A.
74
29
34
77
20
15 V
6
487
32
41
CLOCK
72
67
7
P8
P7
P6
P5
P4
P3
P2
P1
357 631603b