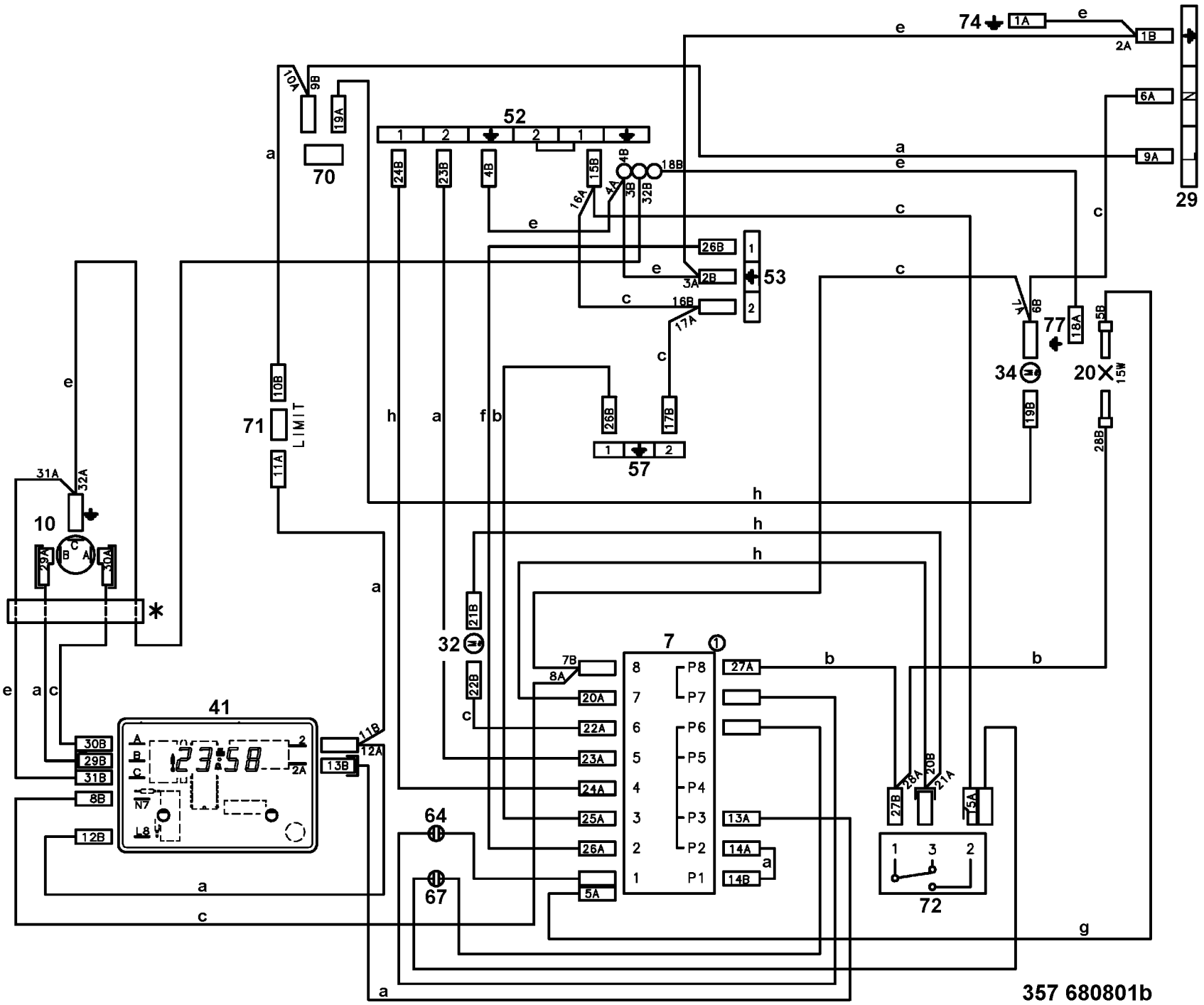
74
1A
1B
2A
29
6A
9A
52
70
10A
9B
19A
24B
23B
4B
15B
16A
4A
4B
3B
32B
18B
26B
2B
3A
53
16B
17A
17B
26B
57
6B
77
18A
5B
34
20
15W
19B
28B
71
LIMIT
10B
11A
10
31A
32A
29A
30A
*
32
21B
22B
7
7B
8A
20A
22A
23A
24A
25A
26A
5A
27A
13A
14A
14B
P8
P7
P6
P5
P4
P3
P2
P1
27B
28A
20B
21A
15A
72
41
30B
29B
31B
8B
12B
11B
12A
13B
64
67
a
b
c
e
f
g
h
357 680801b