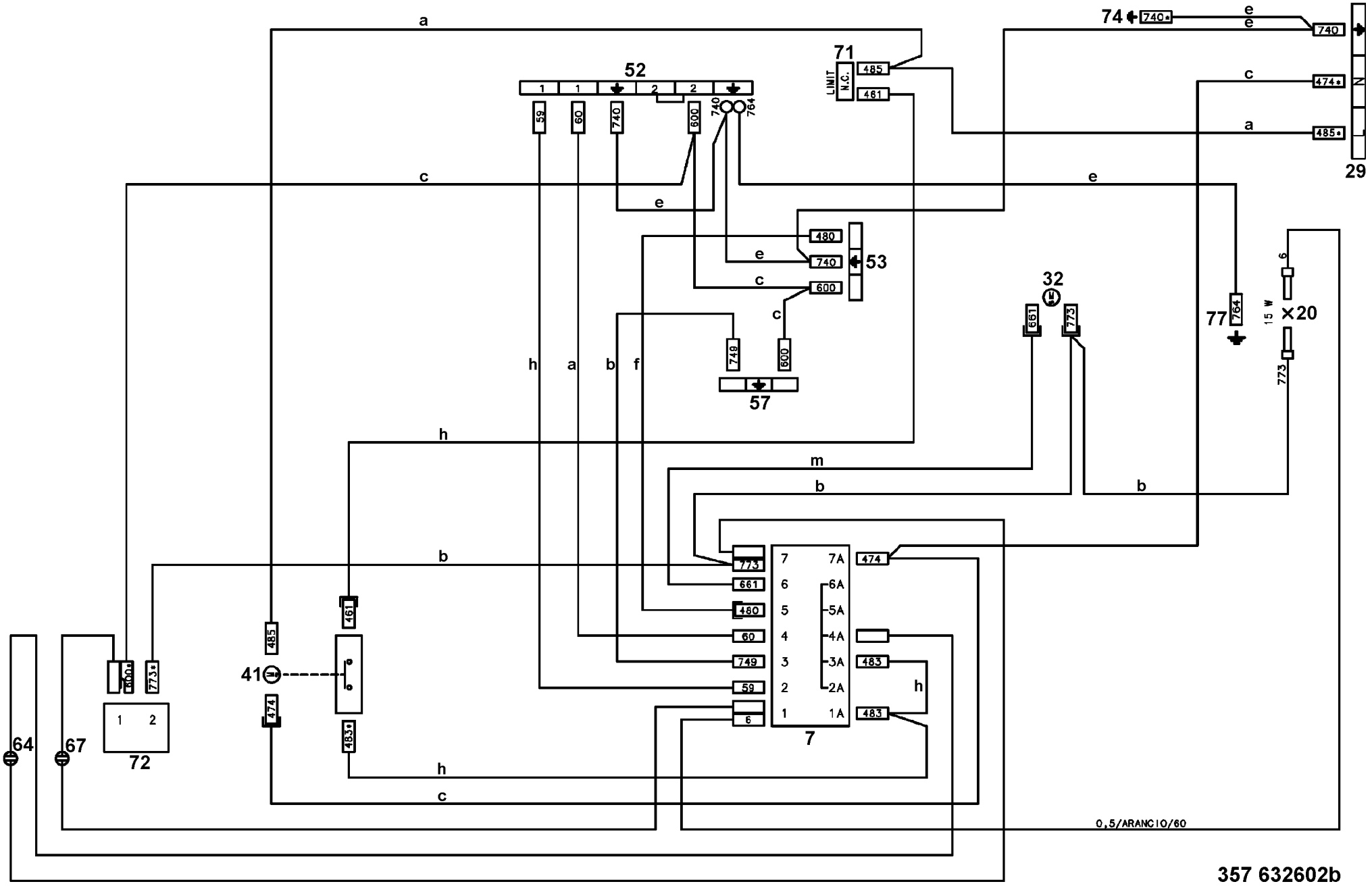

357 632602b