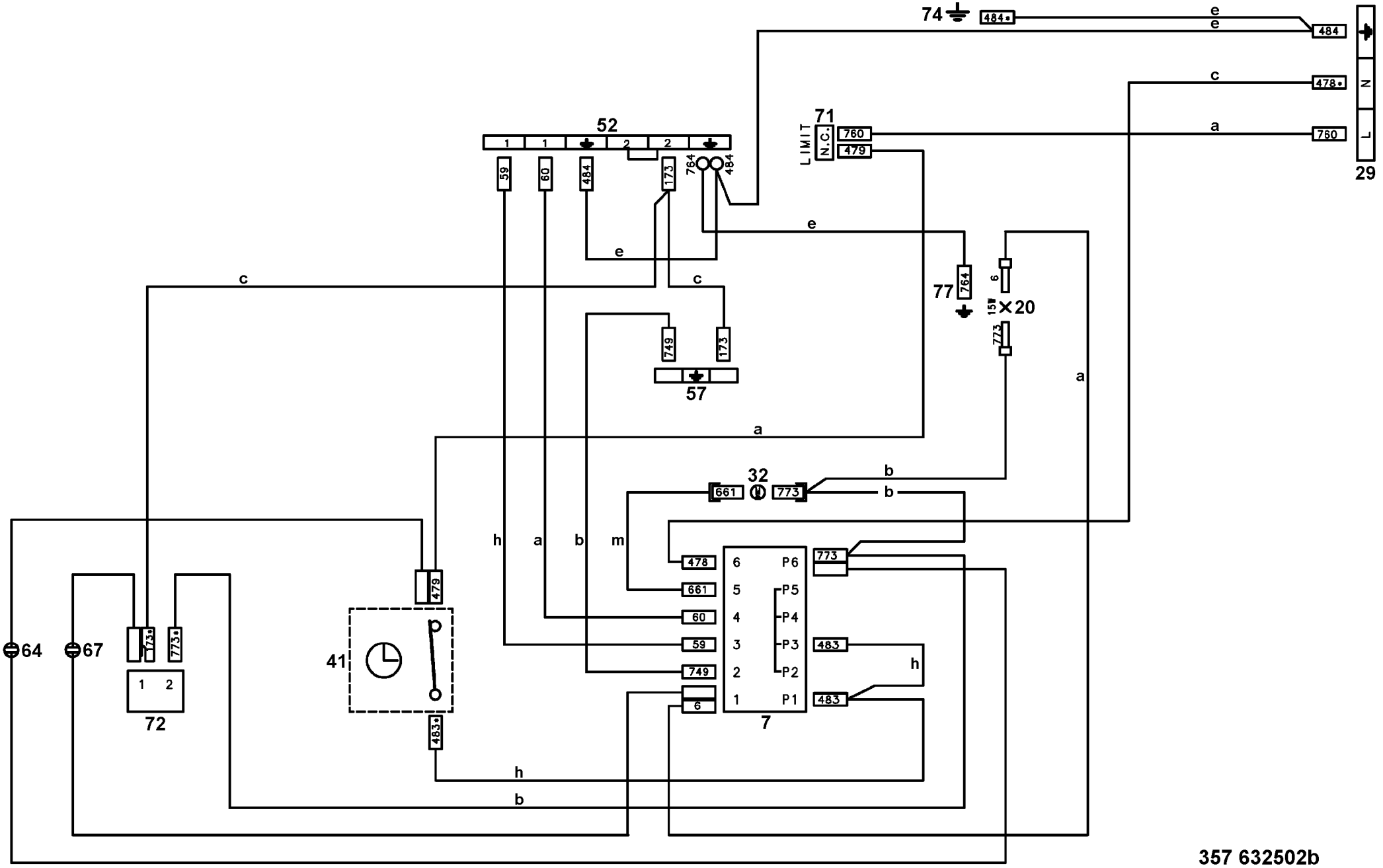
74
484*
e
e
484
c
478*
N
a
760
L
29
71
LIMIT
N.C.
760
479
52
1
1
2
2
59
60
484
173
764
484
e
e
c
c
77
764
6
15W
20
773
749
173
57
a
a
32
661
773
b
b
h
a
b
m
478
661
60
59
749
6
6
5
4
3
2
1
P6
P5
P4
P3
P2
P1
773
483
483
7
h
479
41
483*
h
b
64
67
173*
773*
1
2
72
357 632502b