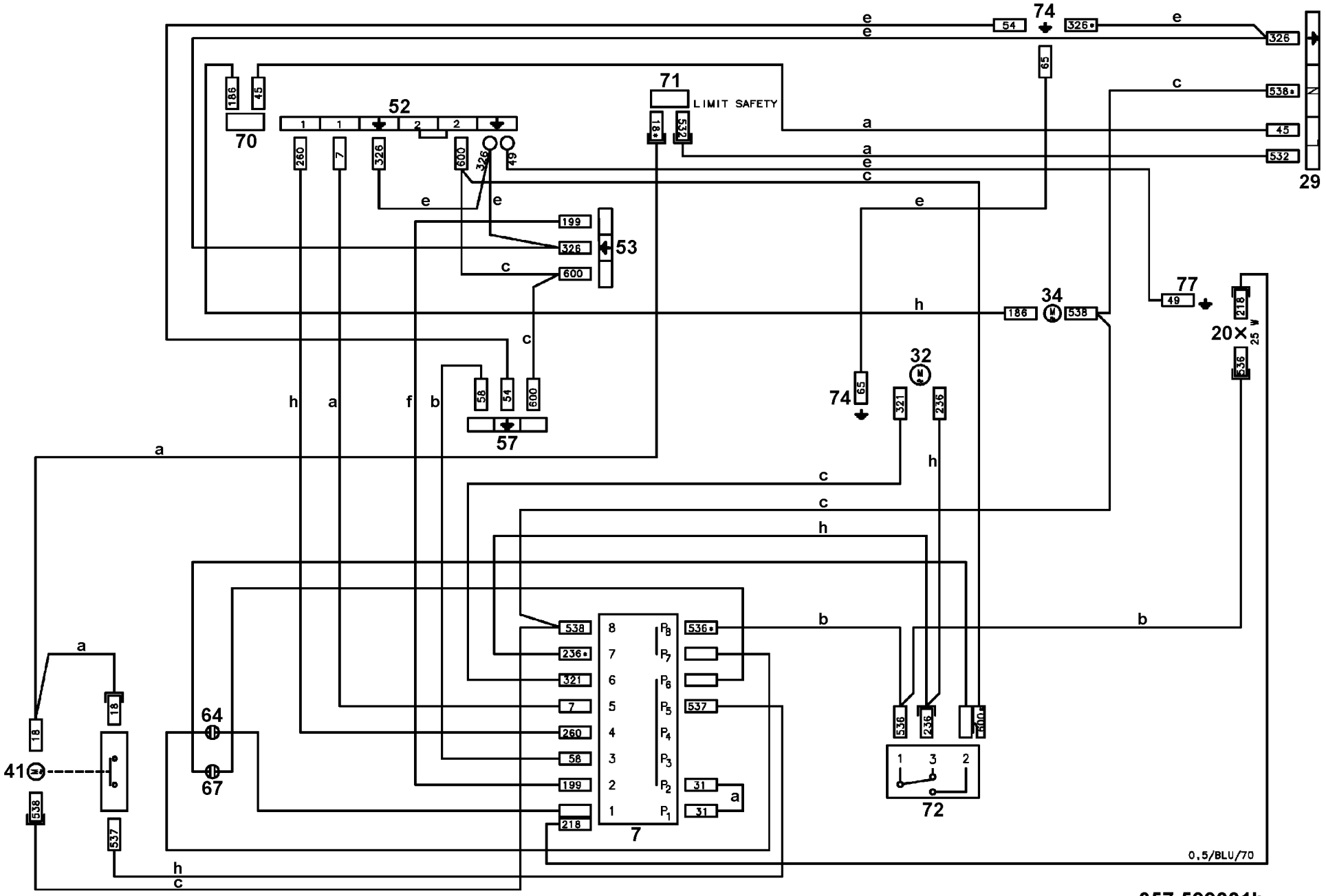


357 599001b