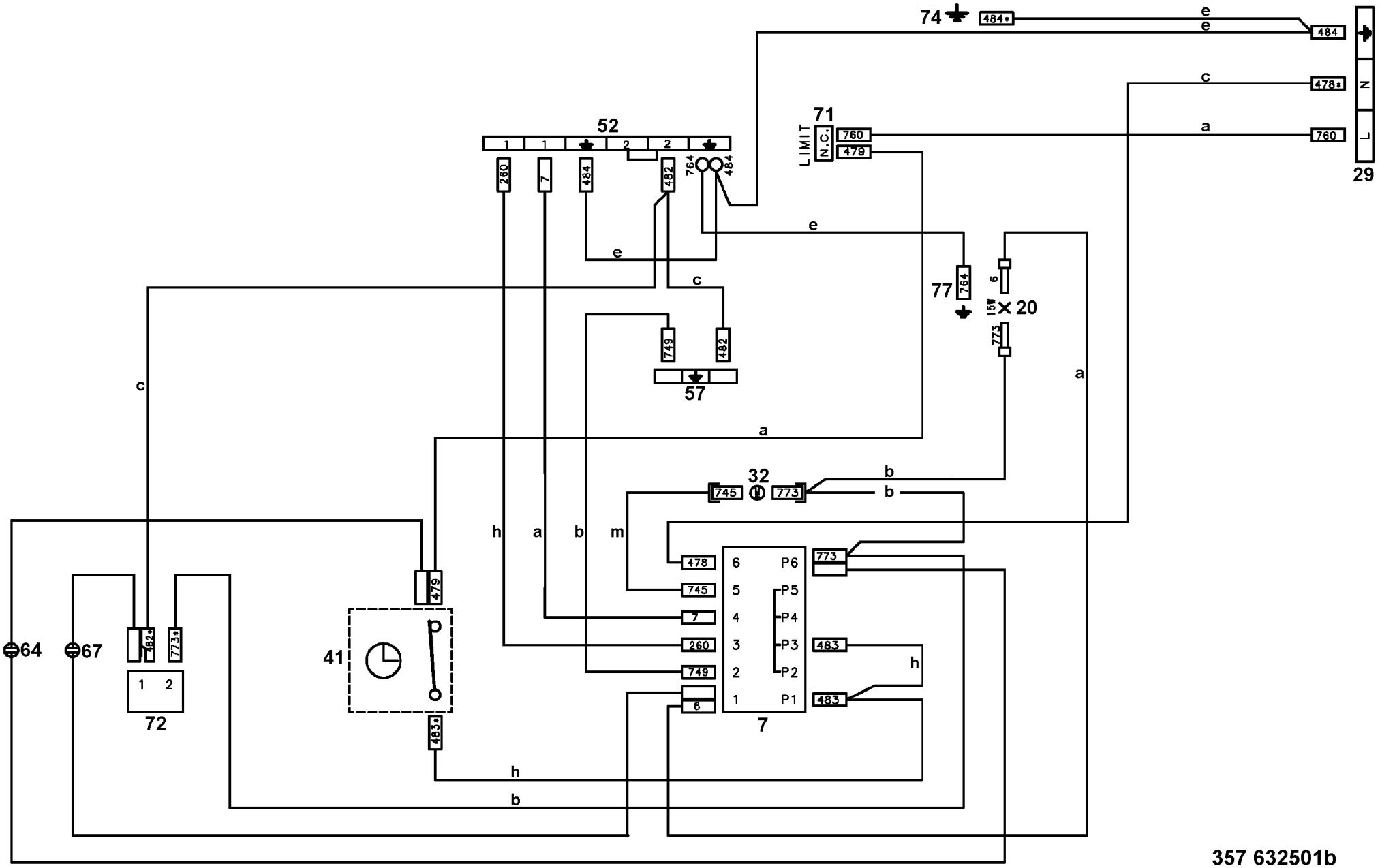
74
484*
e
e
484
N
L
29
c
478*
a
760
71
LIMIT
N.C.
760
479
52
1
1
2
2
260
7
484
482
764
484
e
e
c
77
764
6
15A
20
773
749
482
57
c
a
a
32
745
773
b
b
h
a
b
m
478
745
7
260
749
6
6
5
4
3
2
1
P6
P5
P4
P3
P2
P1
773
483
483
7
h
479
41
483*
h
b
64
67
482*
773*
1
2
72
357 632501b