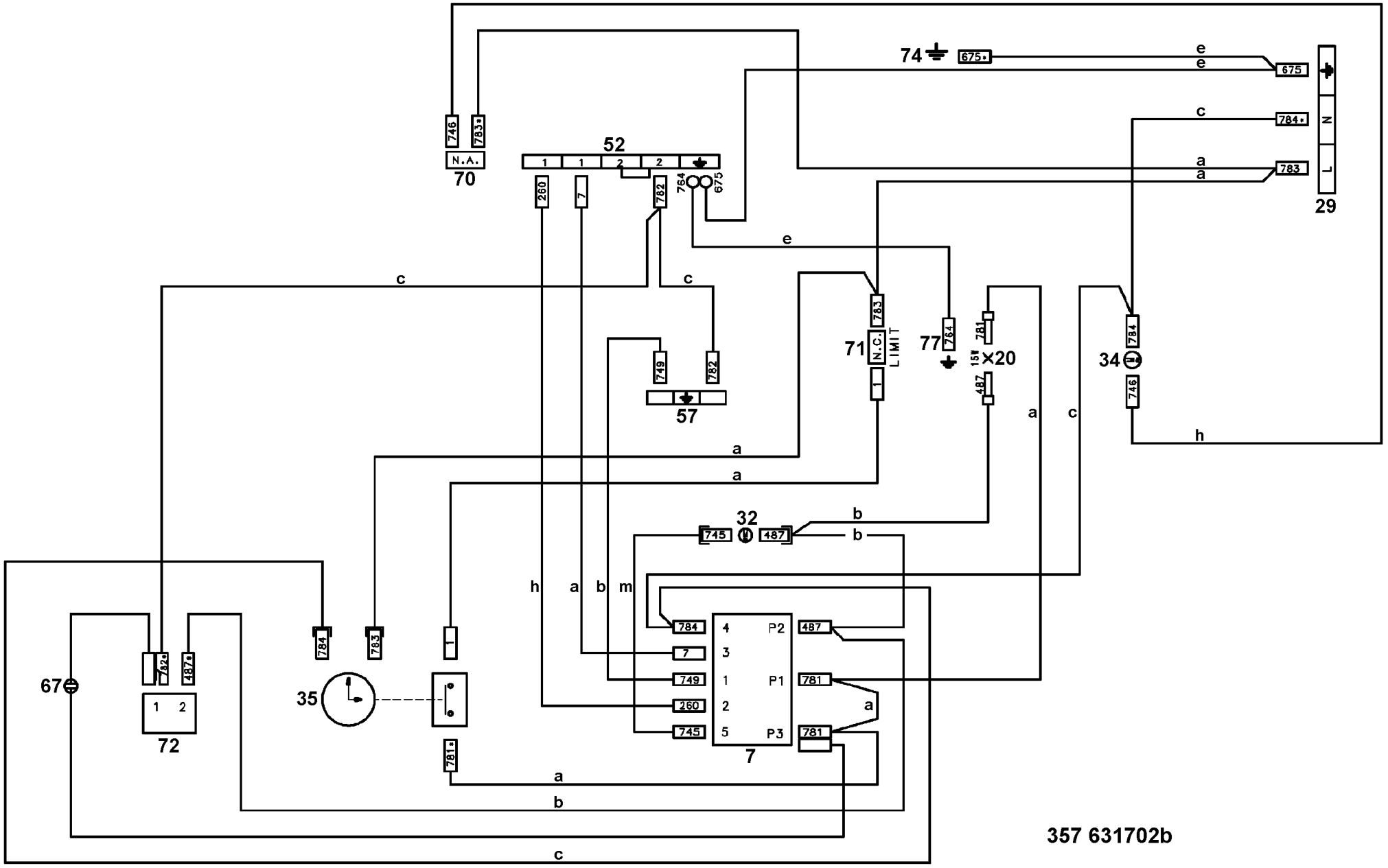
74
675*
675
784*
783
29
746
783*
N.A.
70
52
260
7
782
764
675
749
782
57
71
N.C.
LIMIT
783
77
764
781
15A
×20
487
34
784
746
32
745
487
784
7
749
260
745
P2
P1
P3
487
781
781
7
67
782*
487*
72
784
783
35
781*
a
b
c
e
h
m

357 631702b