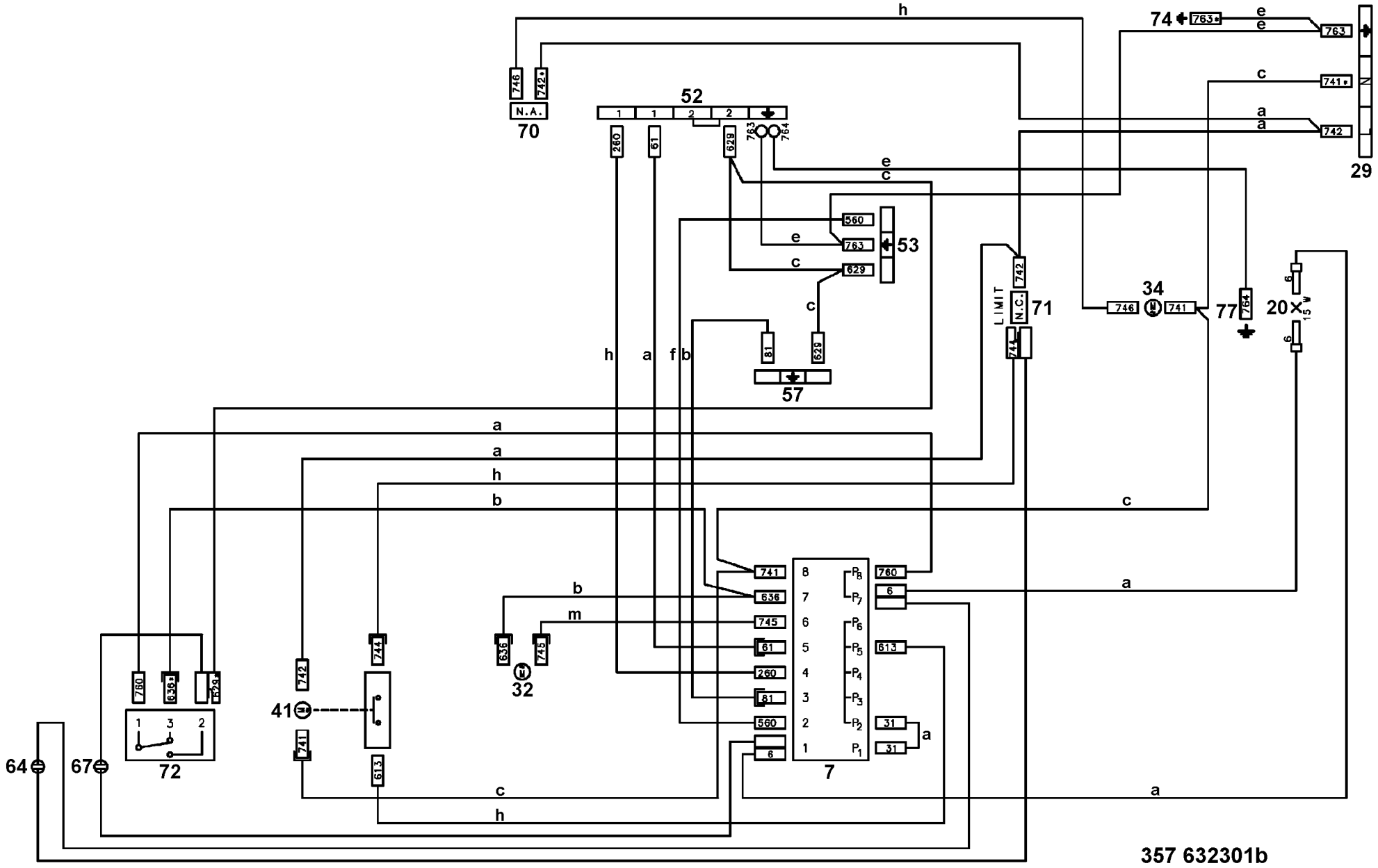
74
763
763
741
742
29
746
742
N.A.
70
52
260
61
629
763
764
560
763
629
53
742
N.C.
71
LIMIT
746
34
741
77
764
20
15 W
81
629
57
741
636
745
61
260
81
560
6
760
6
613
31
31
7
636
745
32
744
742
741
613
760
636
629
72
41
64
67
357 632301b