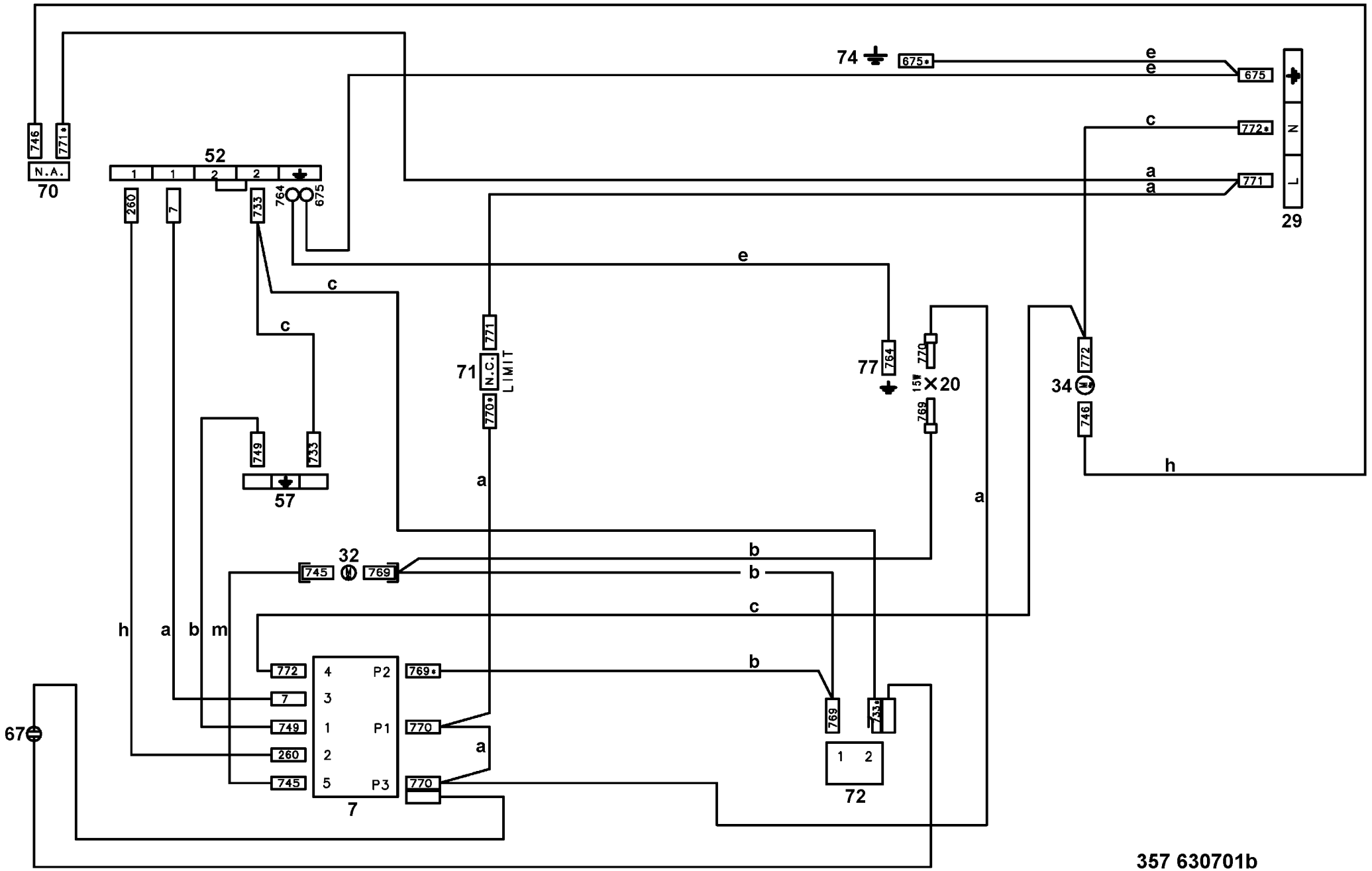
74
675*
675
772*
771
29
746
771*
N.A.
70
52
1
1
2
2
260
7
733
764
675
e
e
c
a
a
e
c
c
771
71
N.C.
LIMIT
770*
77
764
770
15W
20
769
34
772
746
h
749
733
57
a
a
32
745
769
b
b
c
h
a
b
m
772
7
749
260
745
4
3
1
2
5
P2
P1
P3
7
769*
770
770
a
b
769
733*
1
2
72
67
357 630701b