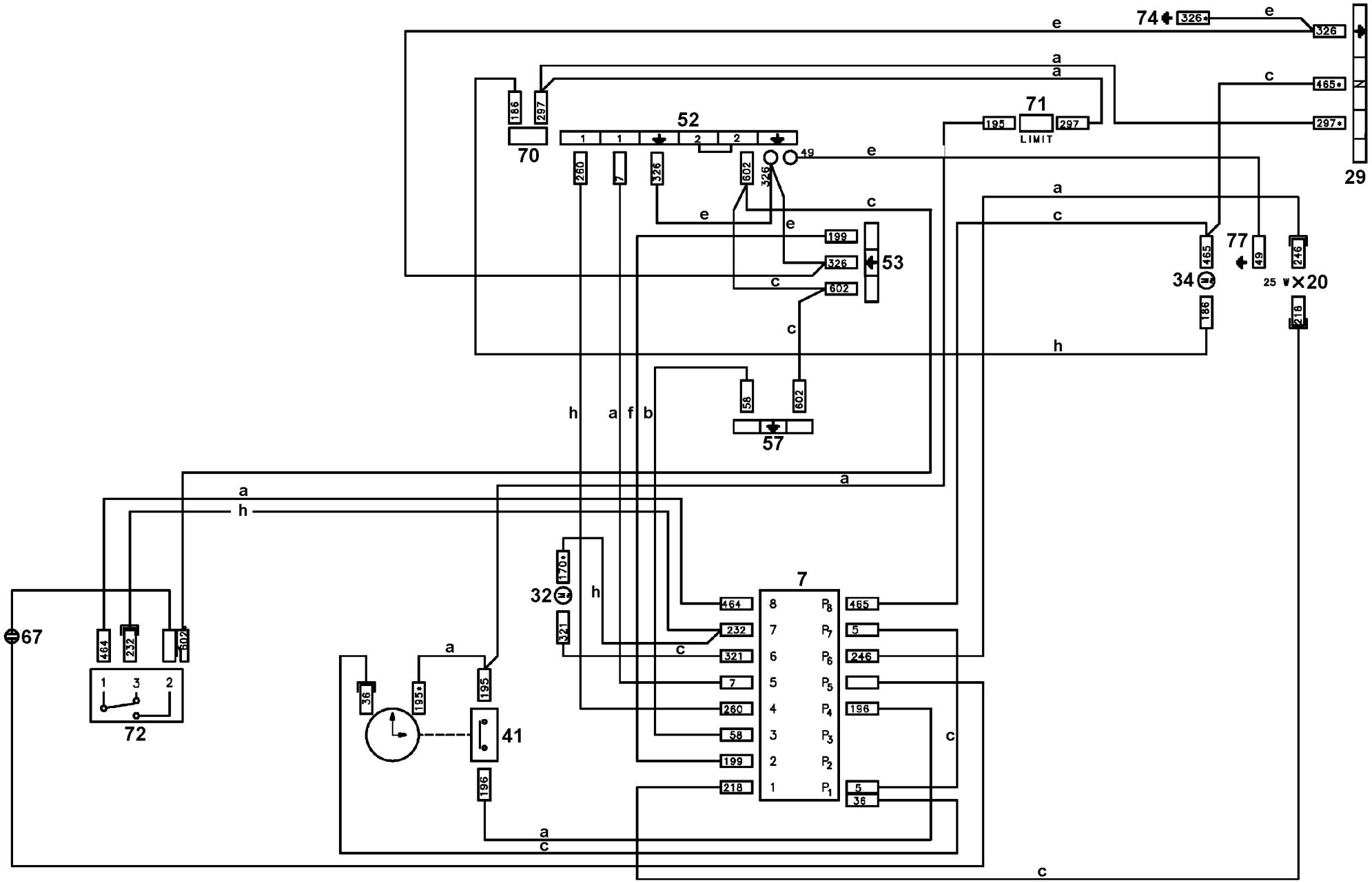
74
326*
326
465*
297*
29
71
195
297
LIMIT
52
70
186
297
260
7
326
602
326
49
199
326
602
53
77
465
49
246
34
25
20
186
218
58
602
57
170*
32
321
7
464
232
602
67
72
36
195*
195
41
196
464
232
321
7
260
58
199
218
465
5
246
196
5
36

357 598103b