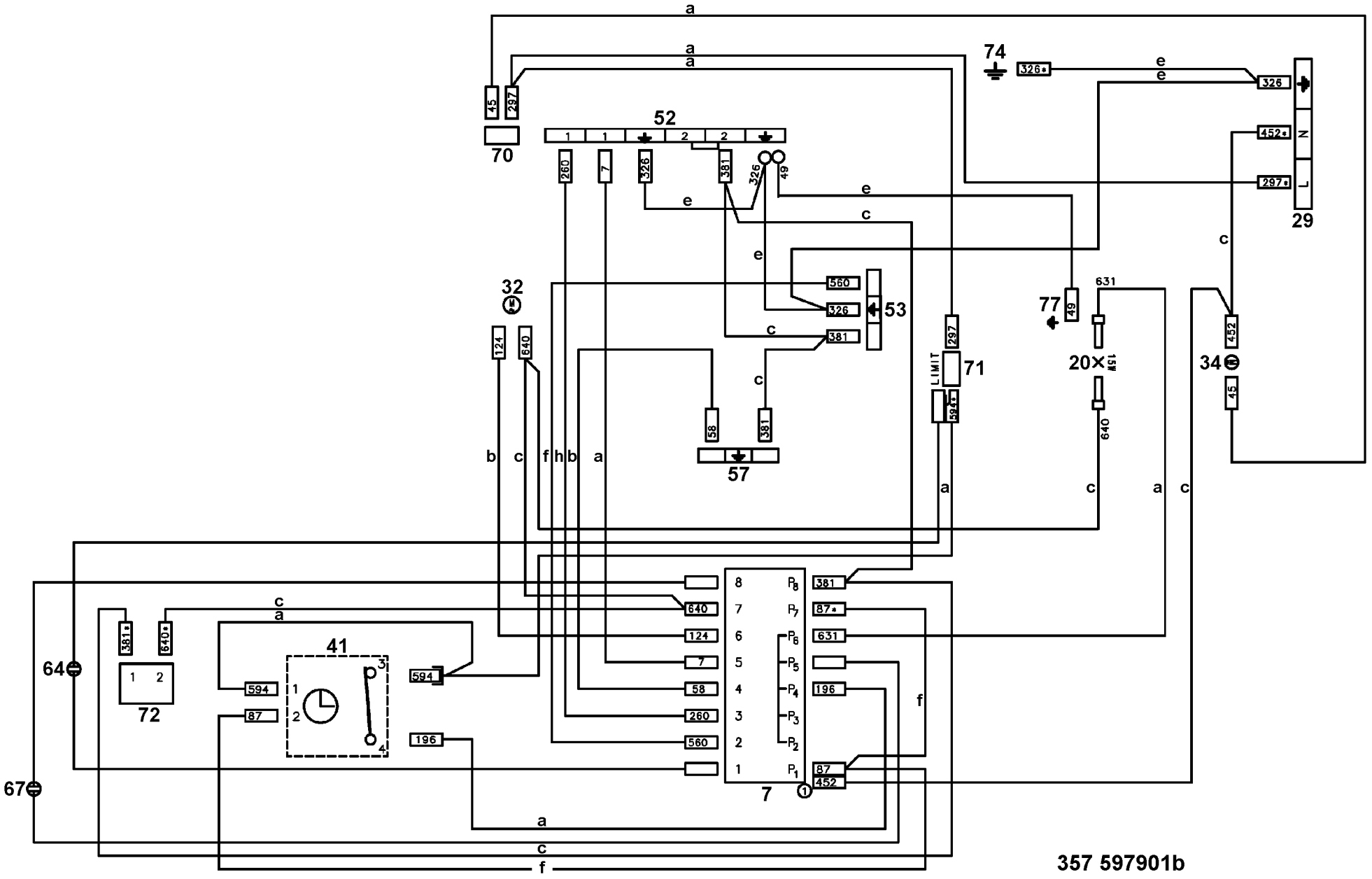
a
a
a
74
326*
e
e
326
452*
297*
N
L
29
45
297
70
52
1
1
2
2
260
7
326
381
326
49
e
e
c
c
e
32
560
326
381
53
124
640
c
c
297
77
49
631
LIMIT
71
594*
20×
15W
34
452
45
640
58
381
57
b
c
f
h
b
a
a
c
a
c
8
7
6
5
4
3
2
1
P8
P7
P6
P5
P4
P3
P2
P1
381
87*
631
196
87
452
640
124
7
58
260
560
c
a
381*
640*
41
64
1
2
72
594
87
1
2
3
4
594
196
f
7
67
a
c
f
357 597901b