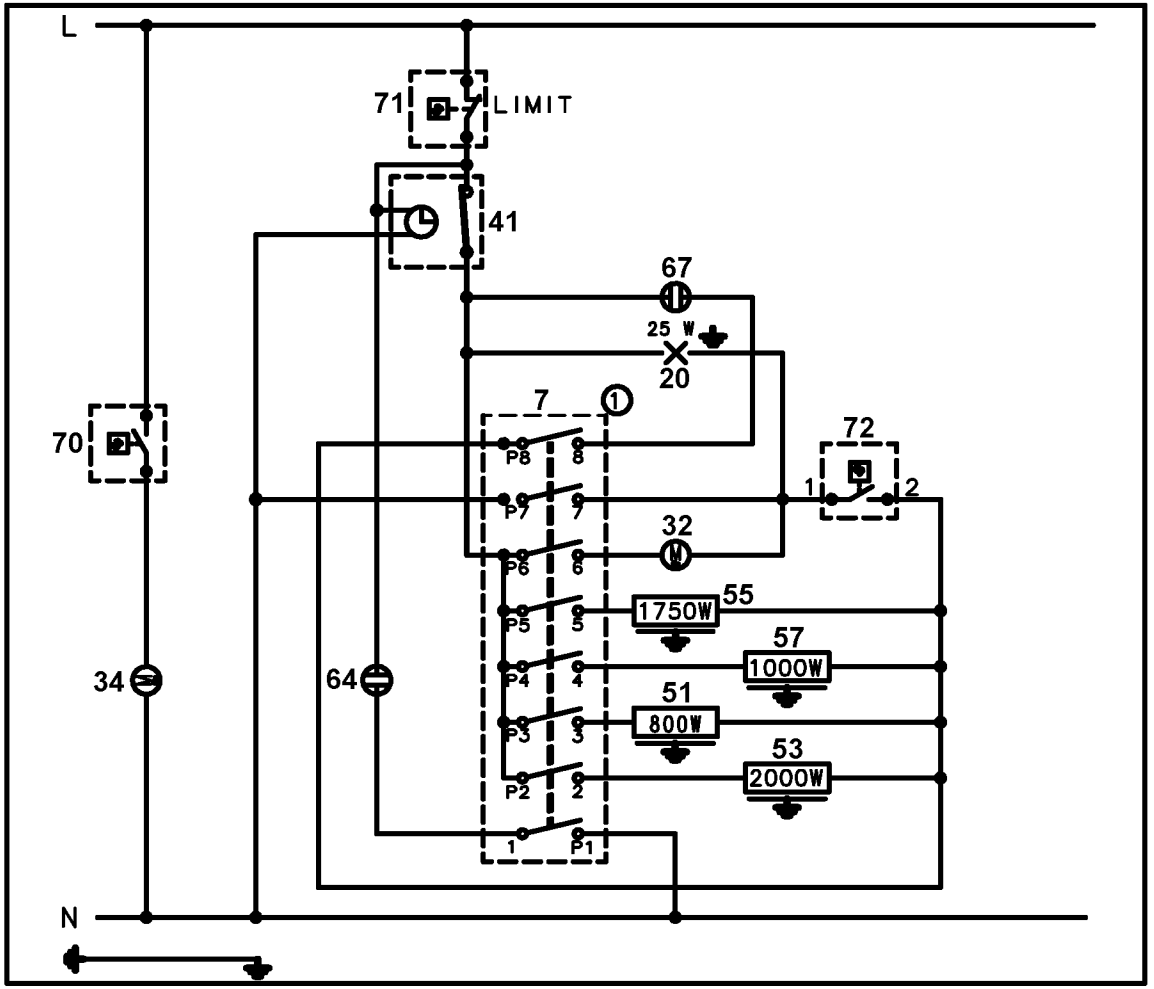
L
71
LIMIT
41
67
25 W
20
7
70
72
1
2
32
55
1750W
57
1000W
34
64
51
800W
53
2000W
P8
P7
P6
P5
P4
P3
P2
P1
N

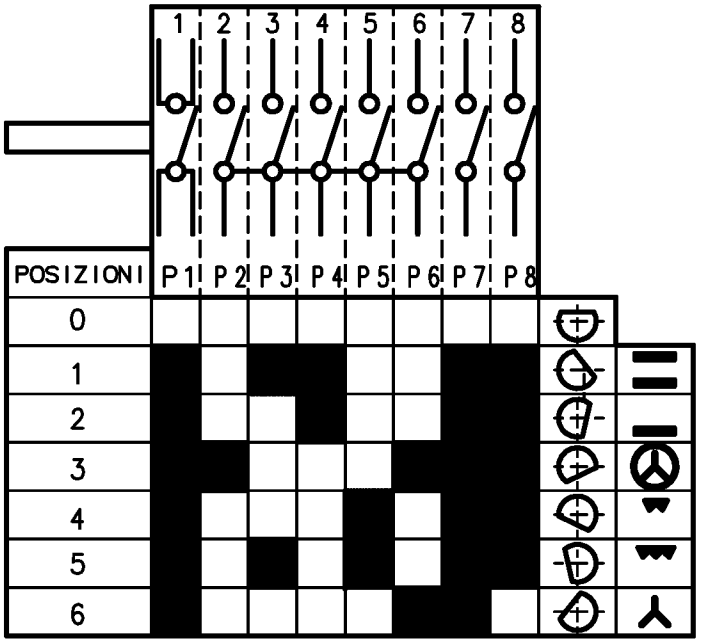
1 2 3 4 5 6 7 8
POSIZIONI
P1 P2 P3 P4 P5 P6 P7 P8
0
1
2
3
4
5
6

357 597901a