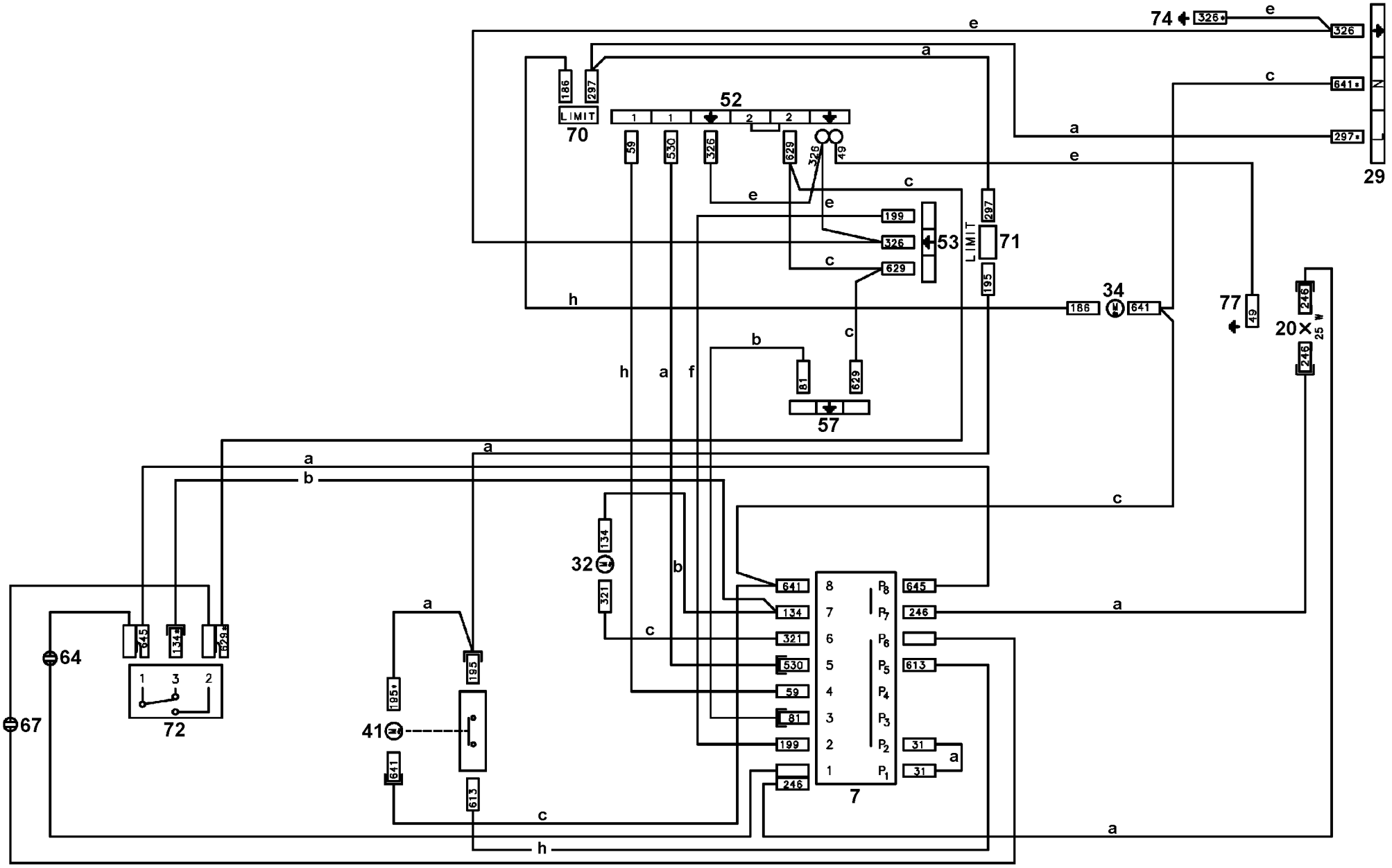
74
326*
326
641*
297*
29
52
LIMIT
70
186
297
59
530
326
629
49
199
53
71
195
166
641
34
77
20
25 W
246
81
57
134
32
321
645
134*
629*
64
67
72
195*
41
613
7
31
P8
P7
P6
P5
P4
P3
P2
P1

357 598702b