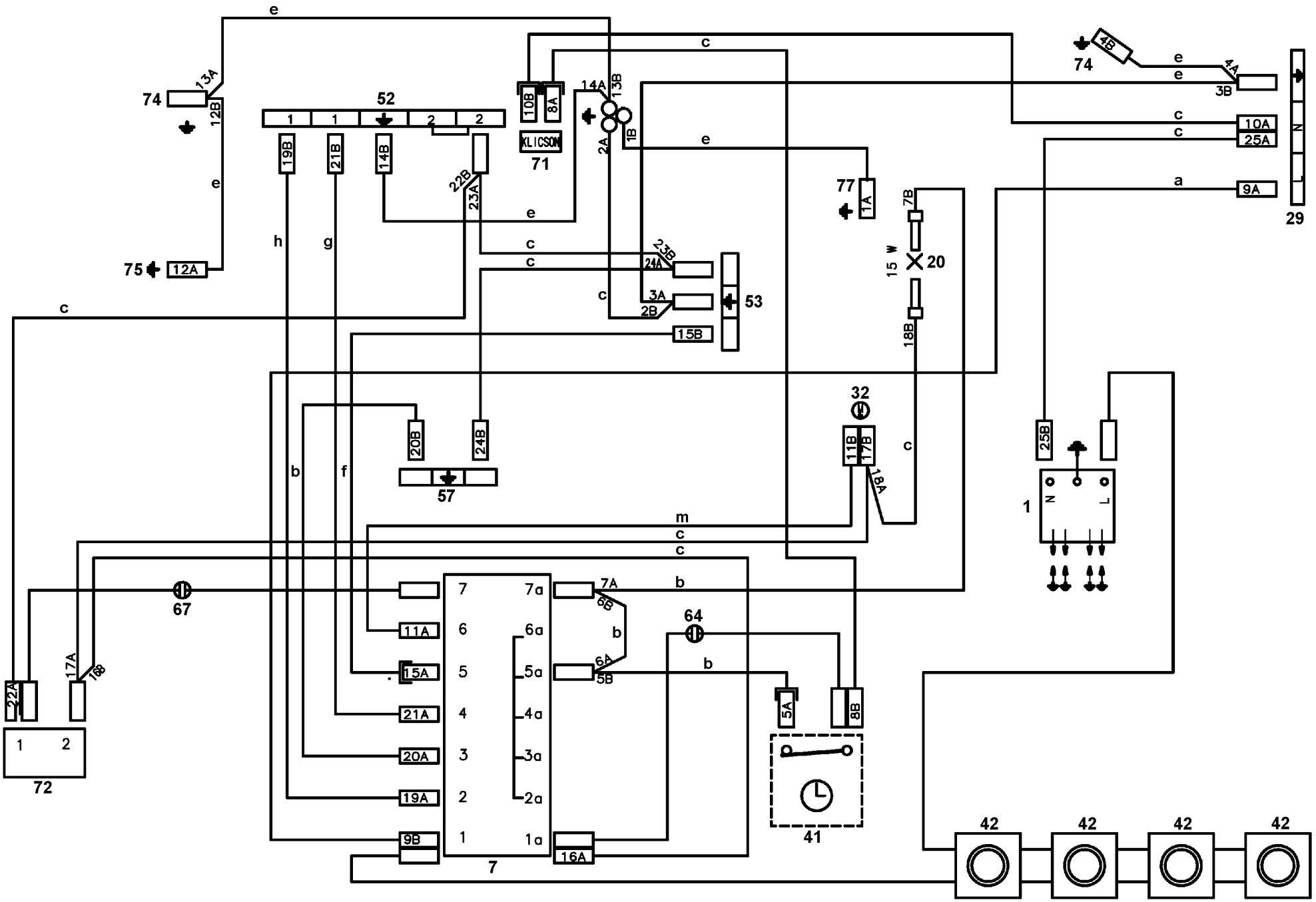
74
13A
12B
75
12A
52
19B
21B
14B
22B
23A
10B
8A
KLICSON
71
14A
13B
2A
1B
23B
24A
3A
2B
53
15B
77
1A
7B
15 W
20
18B
74
4B
4A
3B
10A
25A
9A
29
N
L
20B
24B
57
32
11B
17B
18A
25B
1
N
L
67
22A
17A
16B
72
1
2
7
6
5
4
3
2
1
7a
6a
5a
4a
3a
2a
1a
11A
15A
21A
20A
19A
9B
7A
6B
6A
5B
16A
64
5A
8B
41
42
42
42
42
a
b
c
e
f
g
h
m

357 593203b