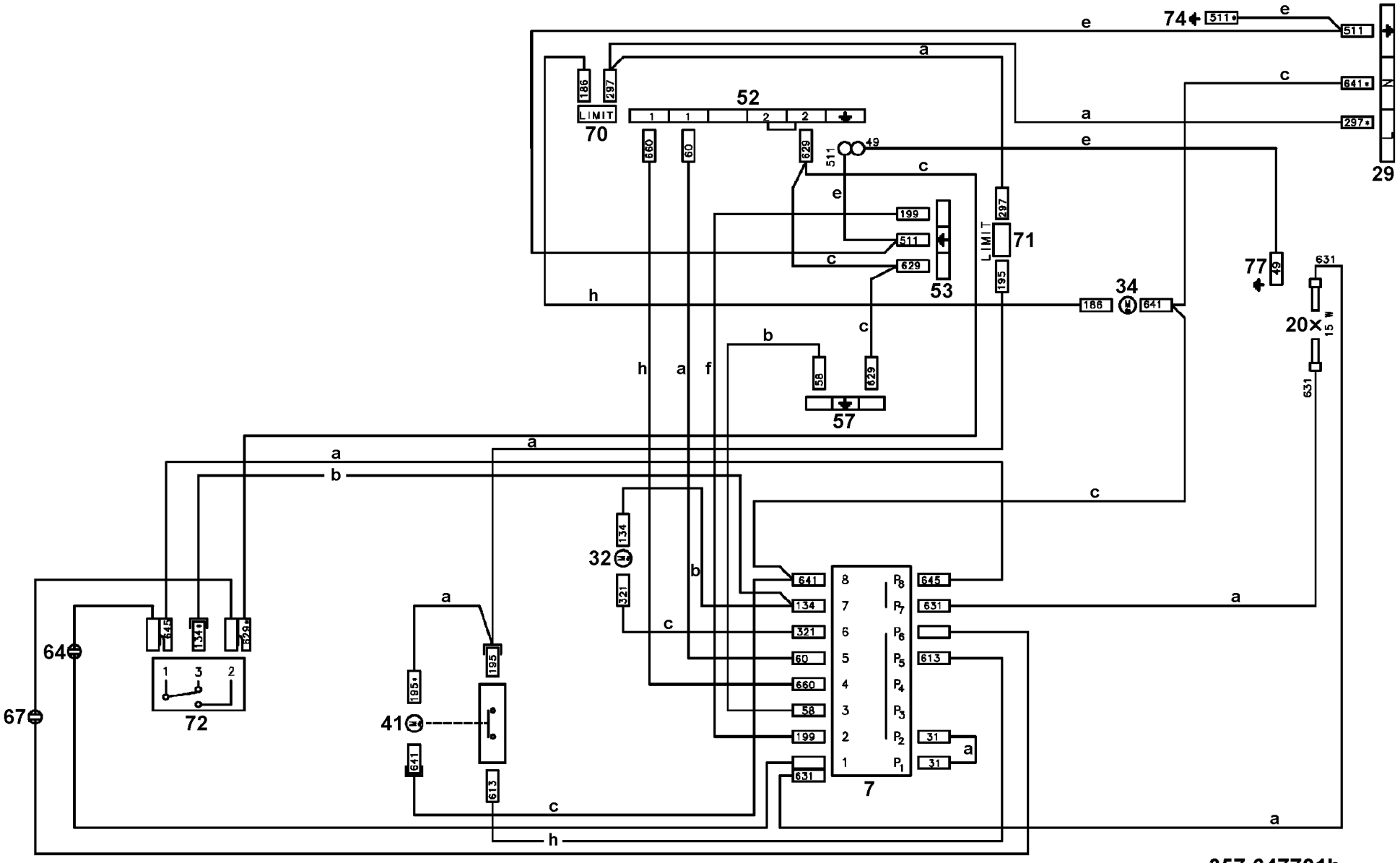
74
511
e
511
641
297
29
a
c
186
297
52
LIMIT
70
1
1
2
2
660
60
629
511
49
199
511
629
53
297
LIMIT
71
195
77
49
631
34
186
641
20
15 W
631
h
b
c
58
629
57
h
a
f
a
b
c
134
32
321
641
134
321
60
660
58
199
631
8
7
6
5
4
3
2
1
P8
P7
P6
P5
P4
P3
P2
P1
645
631
613
31
31
7
a
64
67
645
134
629
1
3
2
72
195
195
41
641
613
c
h

357 647701b