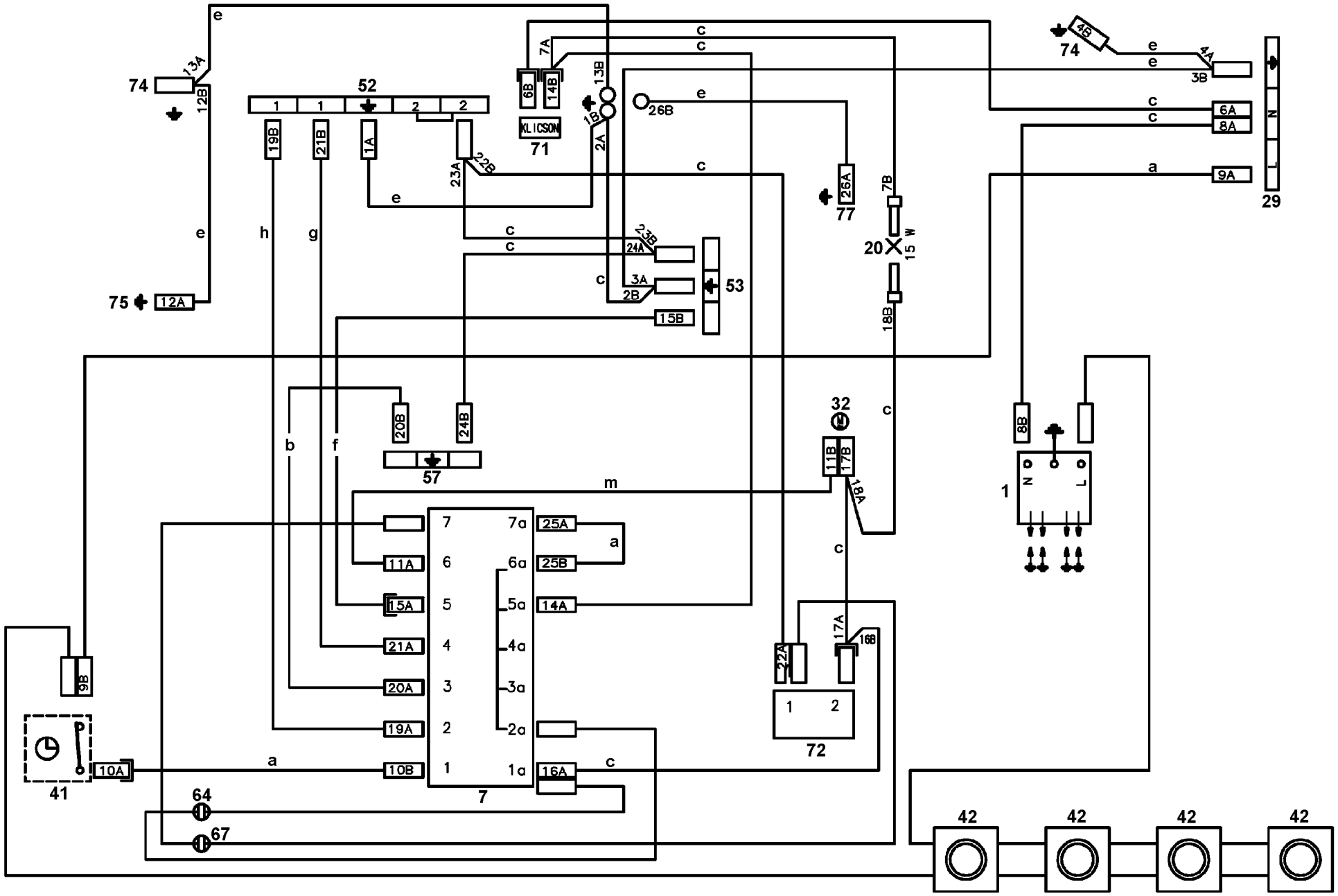
74
13A
12B
e
75
12A
52
1
2
19B
21B
1A
23A
22B
6B
14B
7A
13B
1B
2A
XLICSON
71
26B
26A
77
7B
20
15 W
18B
74
4B
4A
3B
29
6A
8A
9A
N
L
24B
3A
2B
53
15B
20B
57
32
11B
17B
18A
8B
1
N
L
m
7
7a
6
6a
5
5a
4
4a
3
3a
2
2a
1
1a
25A
25B
14A
16A
11A
15A
21A
20A
19A
10B
a
c
22A
17A
16B
72
9B
41
10A
64
67
42
42
42
42

357 582906b