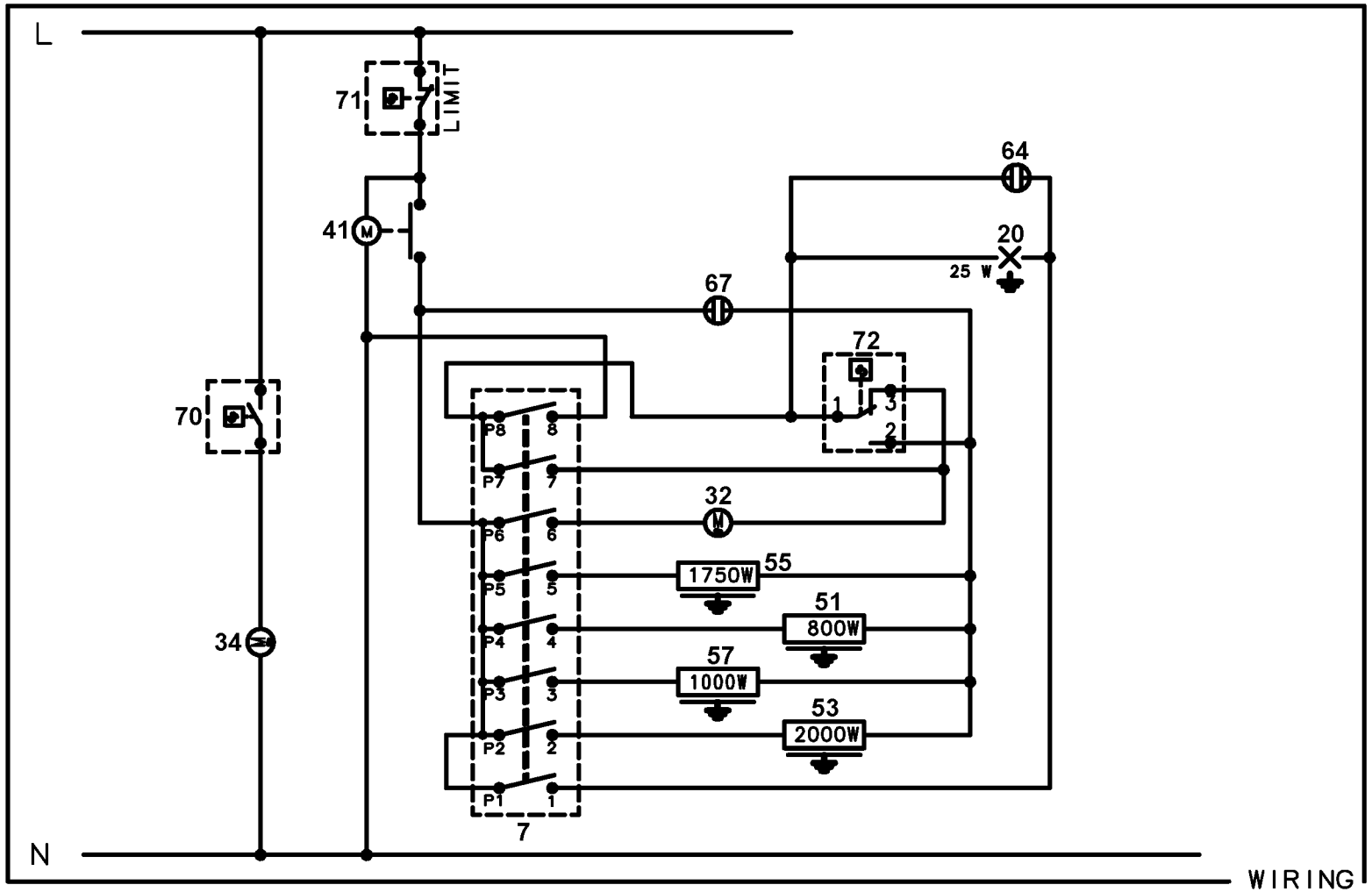

WIRING
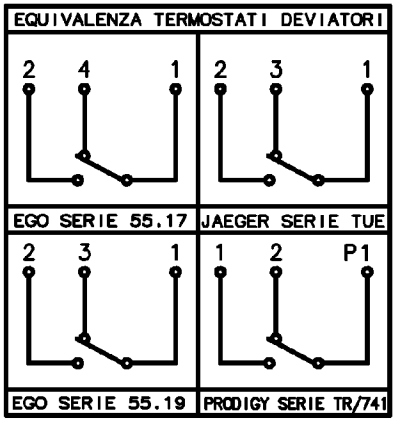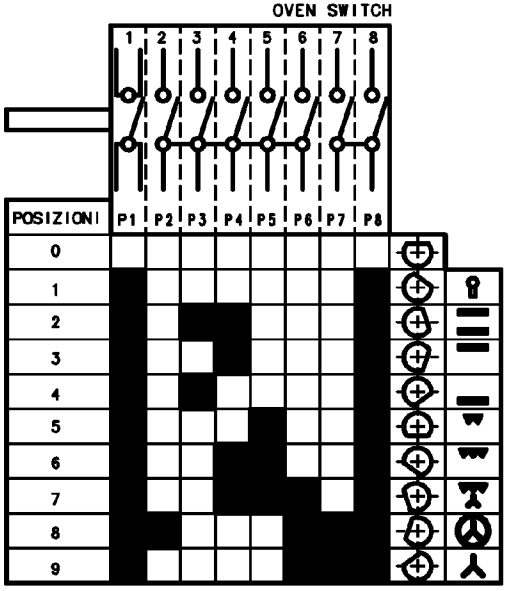
357 598501a