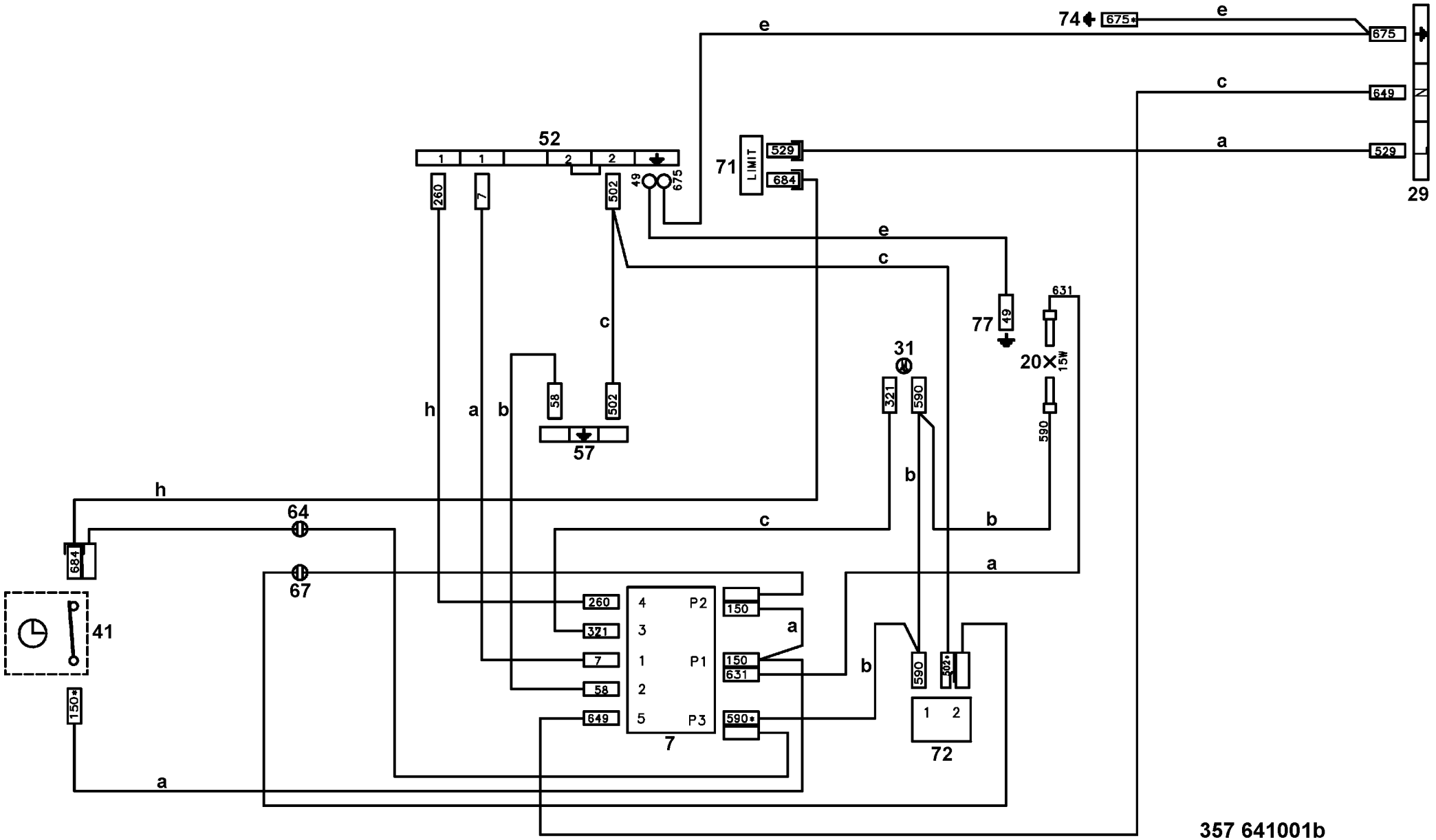
74
675*
e
675
c
649
N
a
529
29
52
1
1
2
2
260
7
502
49
675
71
LIMIT
529
684
e
c
77
49
631
20X
15W
590
31
321
590
c
58
502
57
h
a
b
b
b
h
64
684
c
a
67
41
260
321
7
58
649
4
3
1
2
5
P2
P1
P3
7
150
150
631
590*
a
b
590
502*
1
2
72
150*
a
357 641001b