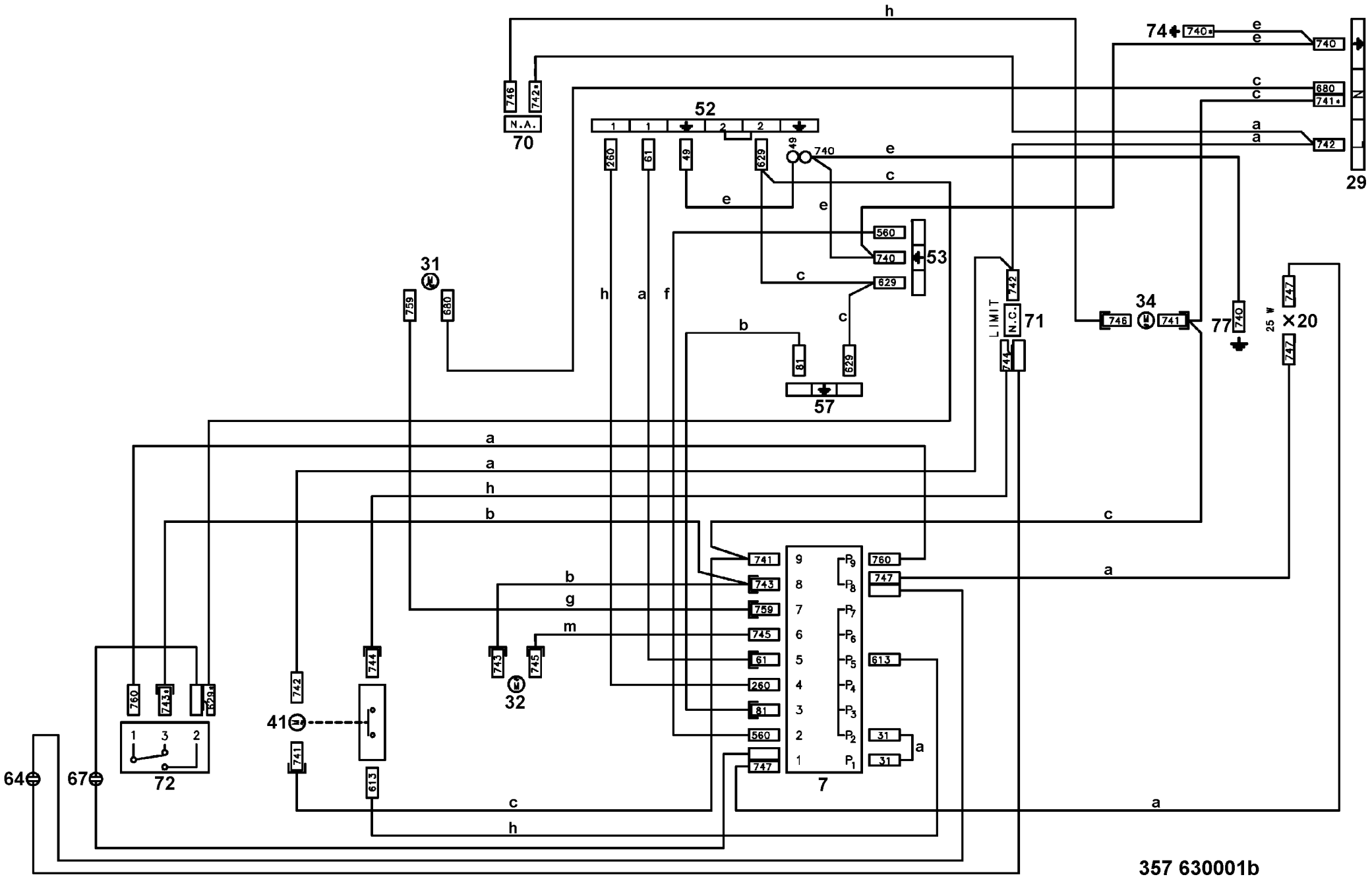
h
74
740
e
e
740
c
c
680
741
a
a
742
29
746
742
N.A.
70
52
1
1
2
2
260
61
49
629
49
740
e
c
e
e
560
740
53
629
c
31
759
680
h
a
f
c
b
81
629
57
LIMIT
742
N.C.
71
744
34
746
741
77
740
25 W
747
X20
747
a
a
h
b
c
741
743
759
745
61
260
81
560
747
9
8
7
6
5
4
3
2
1
P9
P8
P7
P6
P5
P4
P3
P2
P1
7
760
747
613
31
31
a
b
g
m
743
745
32
742
744
41
741
613
760
743
629
72
1
3
2
64
67
c
h
c
a

357 630001b