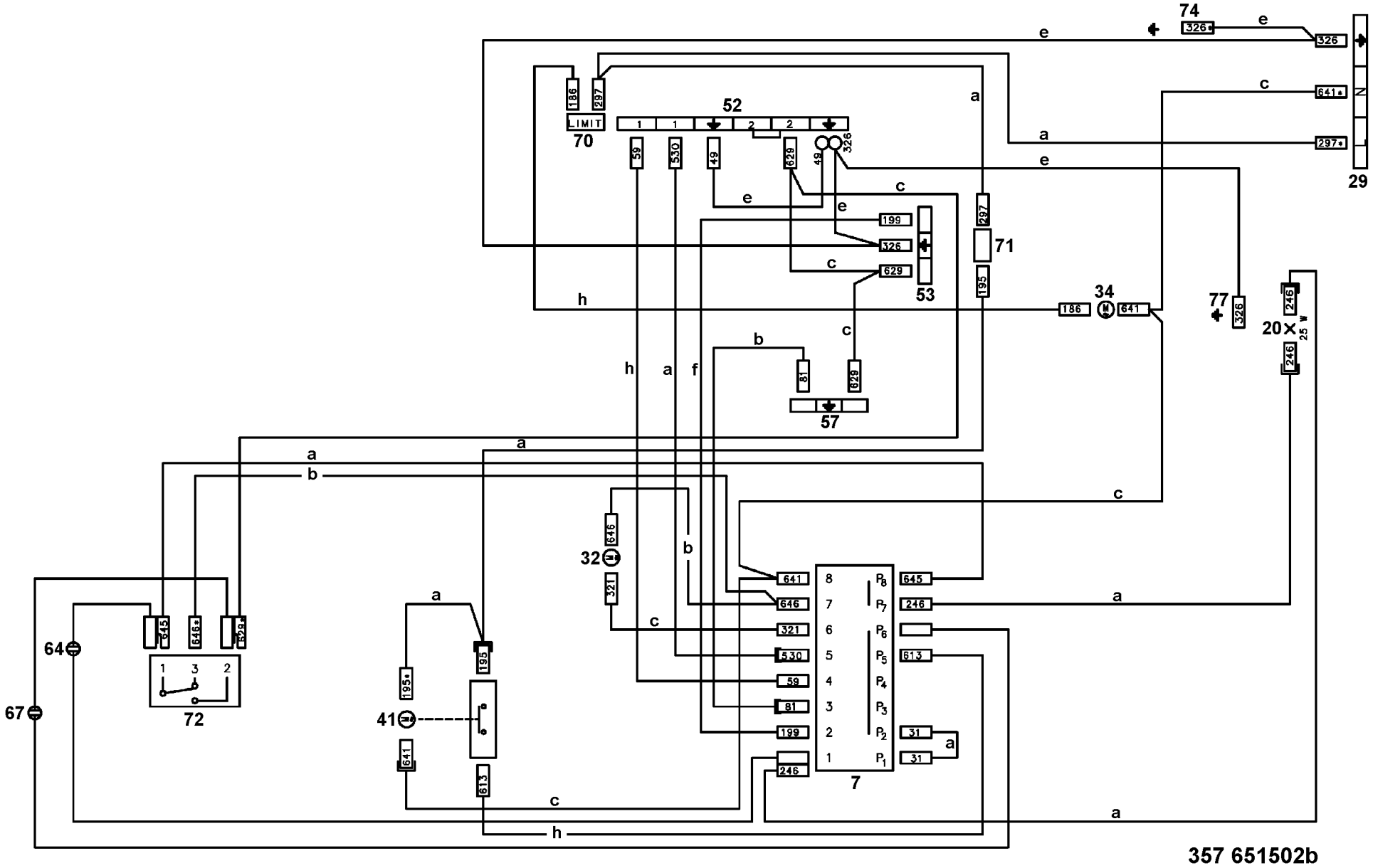
74
326*
326
641*
297*
29
52
LIMIT
70
186
297
59
530
49
629
328
199
53
71
195
34
641
77
20
25 W
246
81
57
646
32
321
645
646*
529*
64
67
72
195*
41
613
7
31
357 651502b