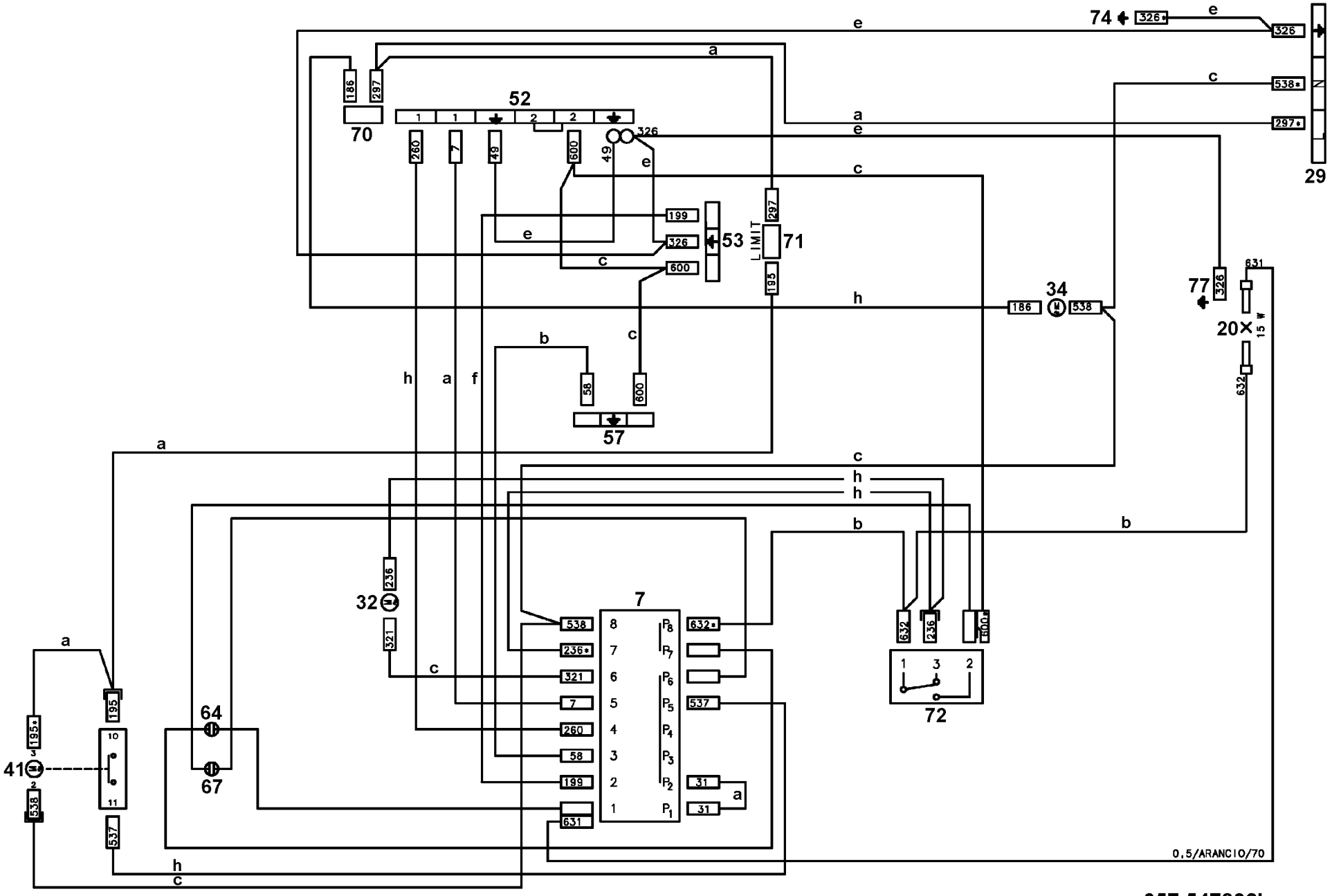
74
326*
326
538*
297*
29
52
70
186
297
260
7
49
600
326
53
199
LIMIT
71
195
34
186
538
77
326
631
20
15 W
632
58
57
236
32
321
7
538
236*
321
7
260
58
199
631
632*
537
31
31
632
236
600*
72
64
67
41
195
195*
538
537
0,5/ARANCIO/70
357 547802b