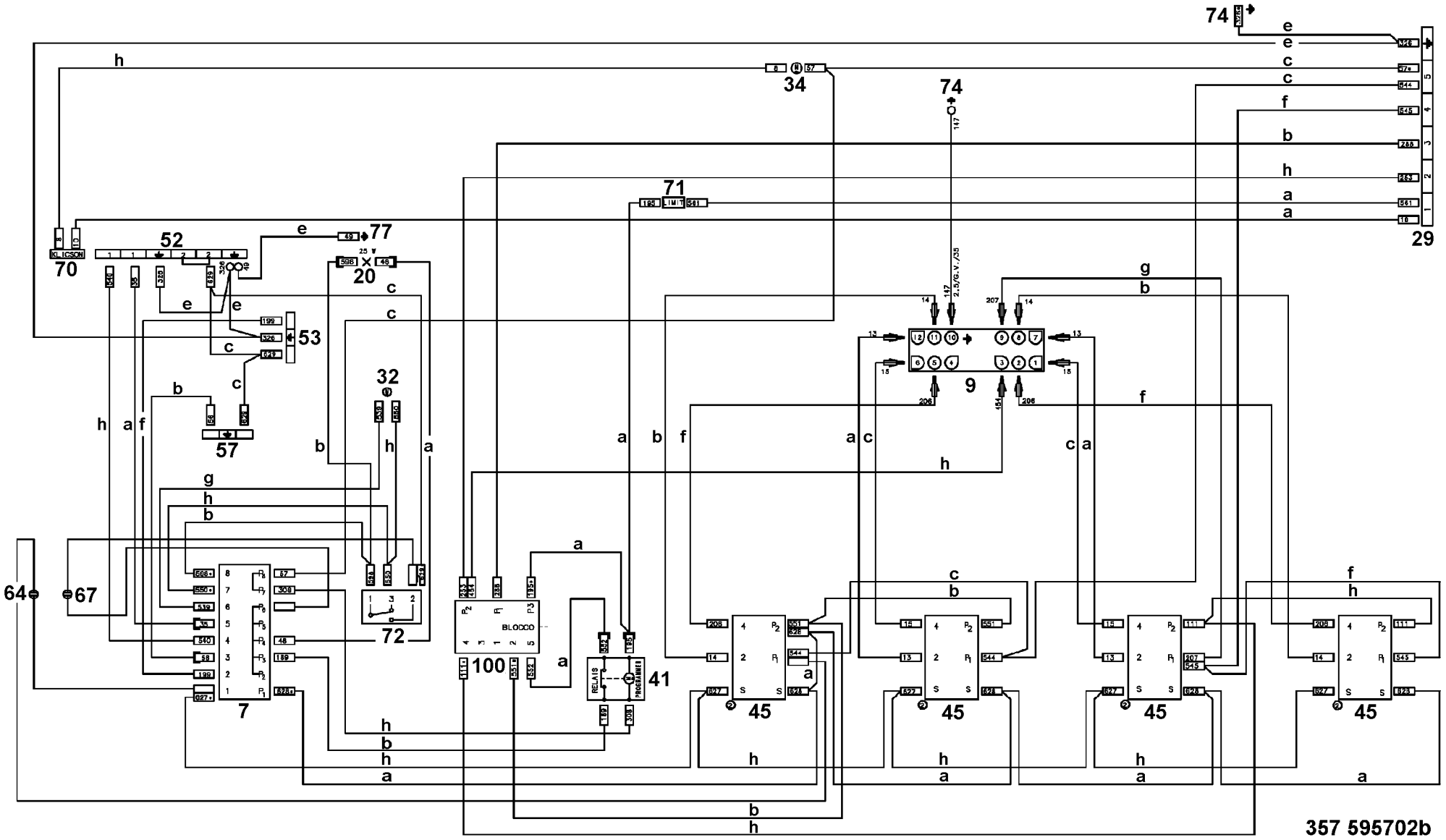
74
34
74
71
77
52
70
20
53
32
57
9
29
64
67
72
100
41
7
45
45
45
45
BLOCCO
RELAIS
PROGRAMMER
LIMIT
KLICSON
357 595702b