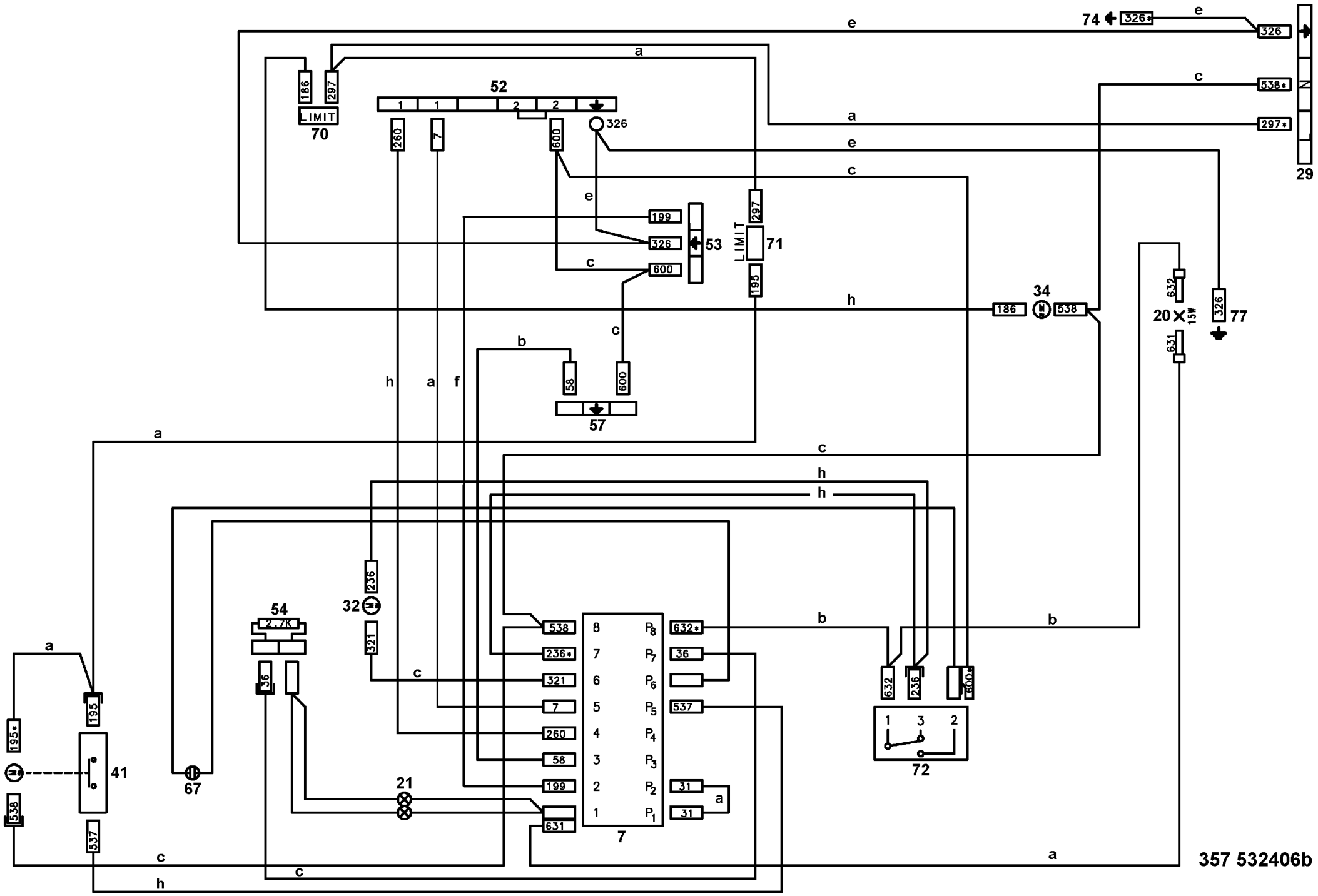
74
326*
326
538*
297*
29
52
LIMIT
70
186
297
260
7
600
326
199
53
LIMIT
71
195
34
538
632
20
15W
631
77
58
57
236
32
321
54
2,7K
36
195
195*
41
538
537
67
21
538
236*
321
7
260
58
199
631
8
7
6
5
4
3
2
1
P8
P7
P6
P5
P4
P3
P2
P1
632*
36
537
31
31
7
632
236
600*
1 3 2
72
357 532406b