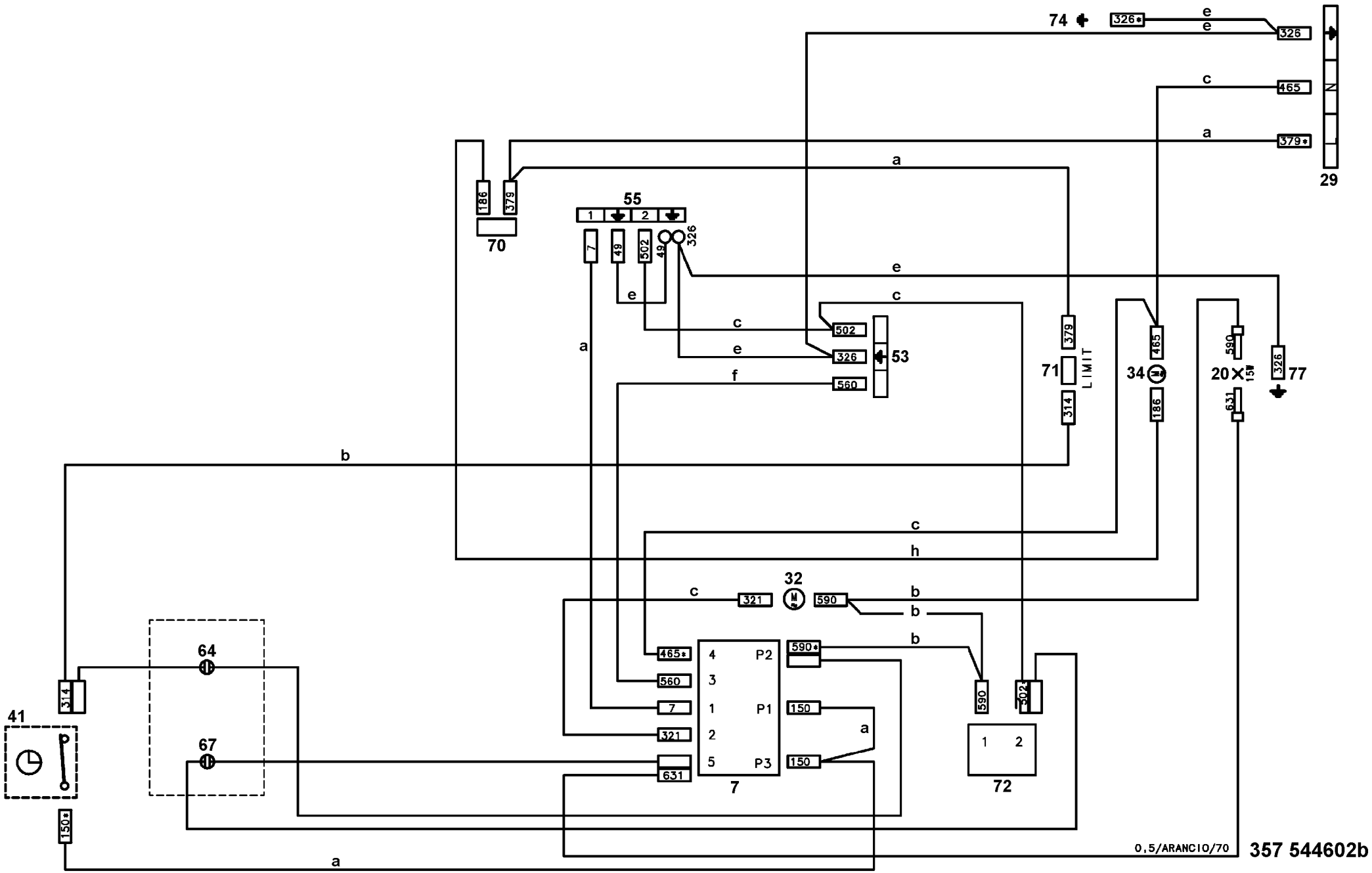
74
326
e
e
326
c
465
N
a
379
29
a
186
379
70
55
1
2
7
49
502
49
326
e
e
c
c
502
a
e
326
53
f
560
379
71
LIMIT
314
465
34
186
590
20
15W
631
326
77
b
c
h
32
c
321
590
b
b
b
465
4
P2
590
560
3
7
1
P1
150
321
2
a
5
P3
150
631
590
302
1
2
72
64
67
41
314
150
a
0,5/ARANCIO/70
357 544602b