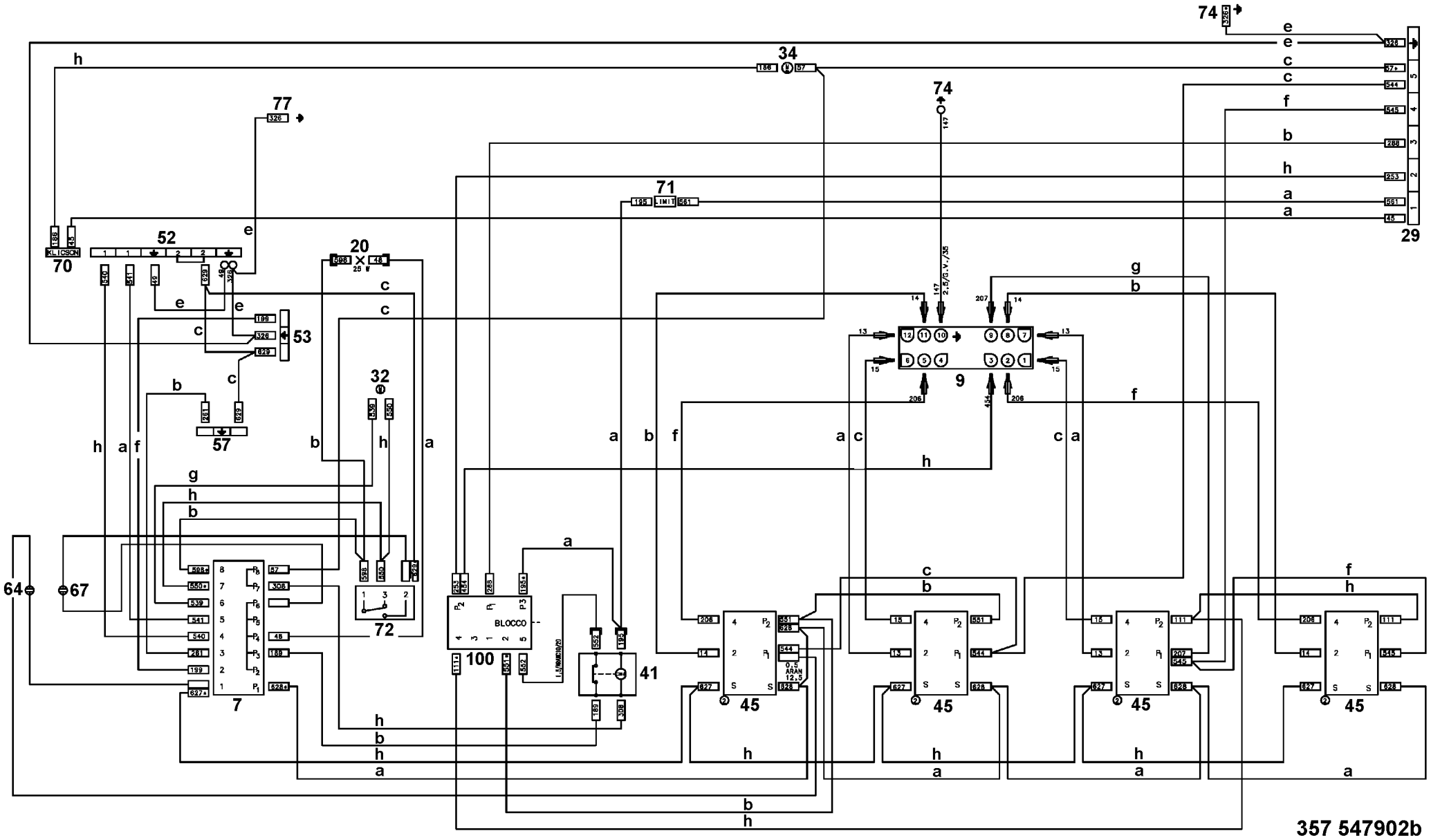
74
34
77
74
71
52
20
70
53
32
57
9
29
64
67
72
7
100
41
45
45
45
45
BLOCCO
357 547902b