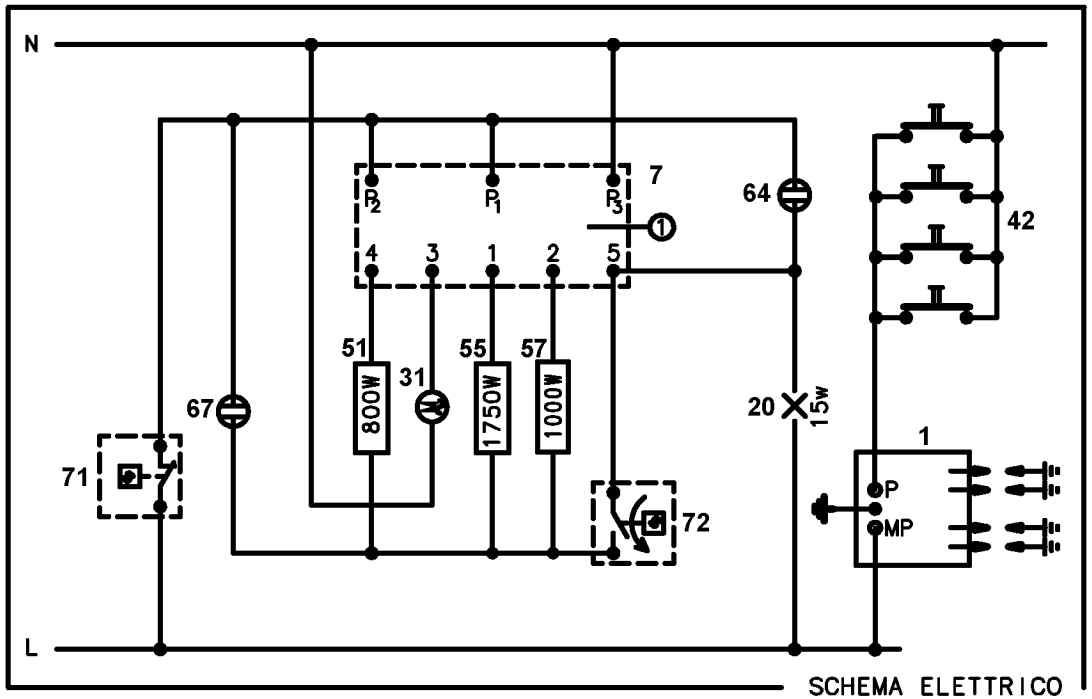

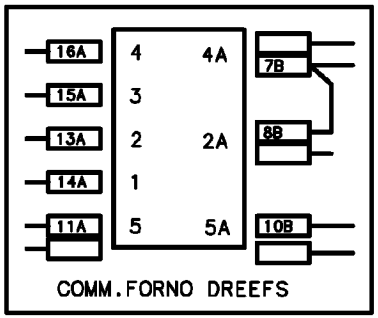

① OVEN SWITCH

	0	72	144	216	288
4 - P2		■		■	
3 - P1					■
1 - P1					■
2 - P1		■	■		
5 - P3		■	■	■	■

357 592102a