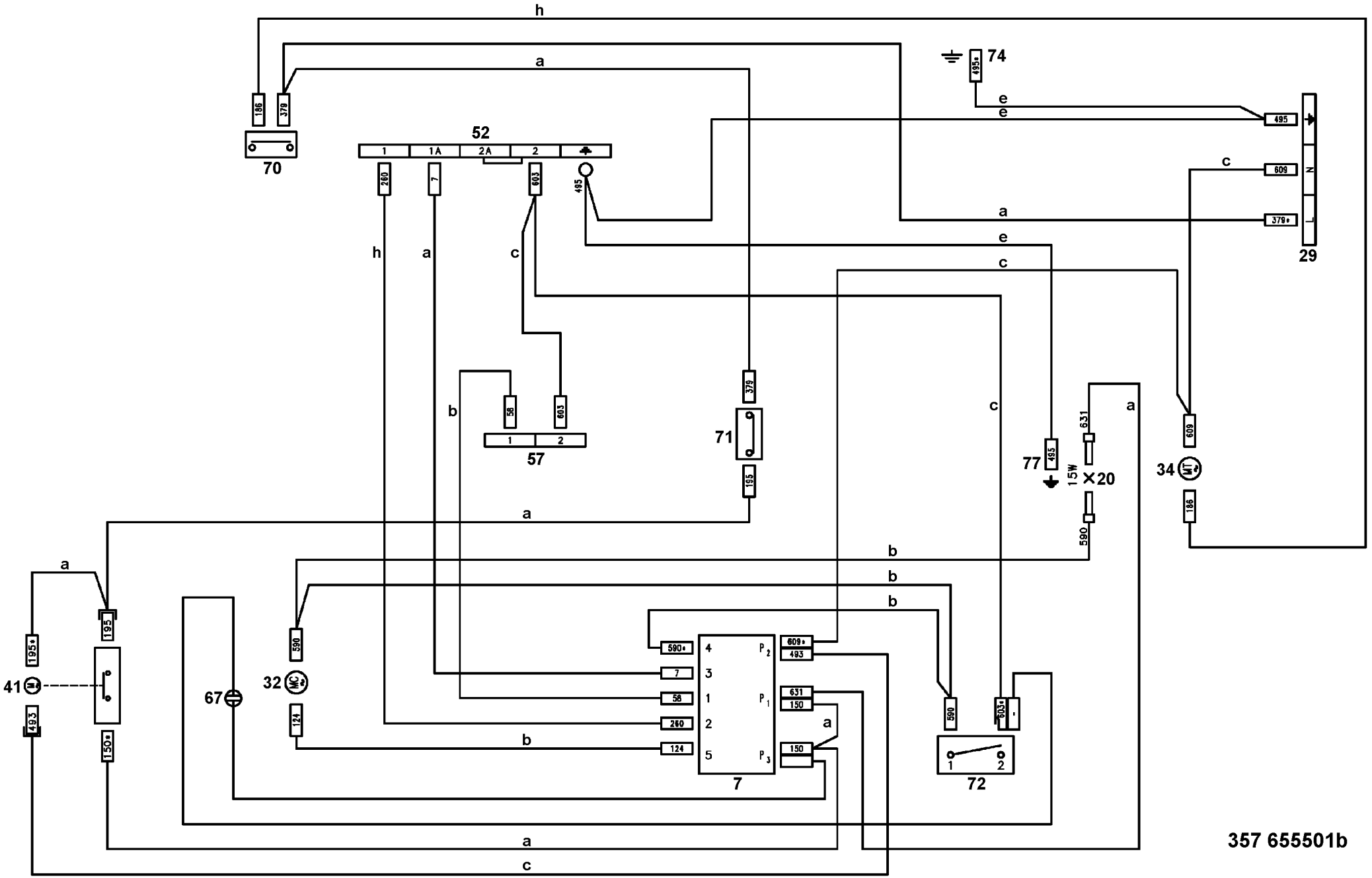
h
a
74
495
e
e
495
c
609
a
379
29
186
379
70
52
1
1A
2A
2
260
7
603
495
h
a
c
e
c
379
b
58
603
1
2
57
71
165
c
77
495
631
15W
X20
590
a
609
34
186
a
b
b
b
195
195
41
493
150
67
32
590
124
b
590
4
3
1
2
5
P2
P1
P3
7
58
260
124
609
493
631
150
150
590
603
1
2
72
a
a
c
357 655501b