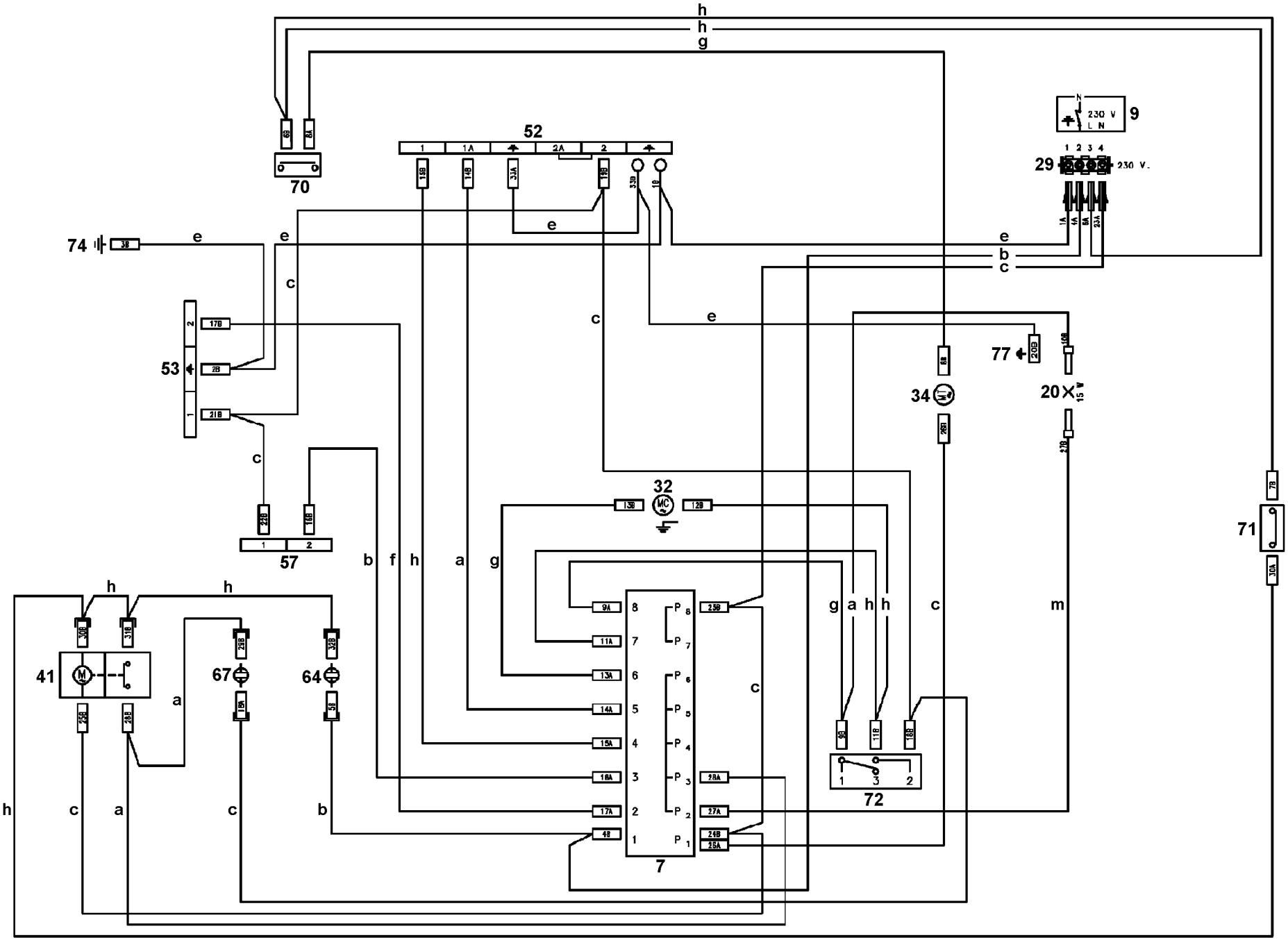
h
h
g
70
52
1
1A
2A
2
9
230 V
L N
29
230 V
74
e
e
e
e
b
c
c
c
e
53
17B
2B
21B
77
20B
10B
34
20
15 V
27B
c
22B
16B
57
32
13B
12B
71
7B
30A
b
f
h
a
g
h
h
9A
11A
13A
14A
15A
16A
17A
4B
8
7
6
5
4
3
2
1
P 8
P 7
P 6
P 5
P 4
P 3
P 2
P 1
7
25B
28A
27A
24B
25A
c
g
a
h
h
c
m
9B
11B
16B
72
1
3
2
30B
31B
41
M
25B
28B
a
29B
67
18A
32B
64
5B
h
c
a
c
b

357 571905b