OVEN	0									
POS.	0	36	72	108	144	180	216	252	288	324
8 - P8		■	■	■	■	■	■	■	■	■
7 - P7									■	■
6 - P6								■	■	■
5 - P5						■	■	■		
4 - P4			■	■			■	■		
3 - P3			■		■					
2 - P2									■	
1 - P1		■	■	■	■	■	■	■	■	■

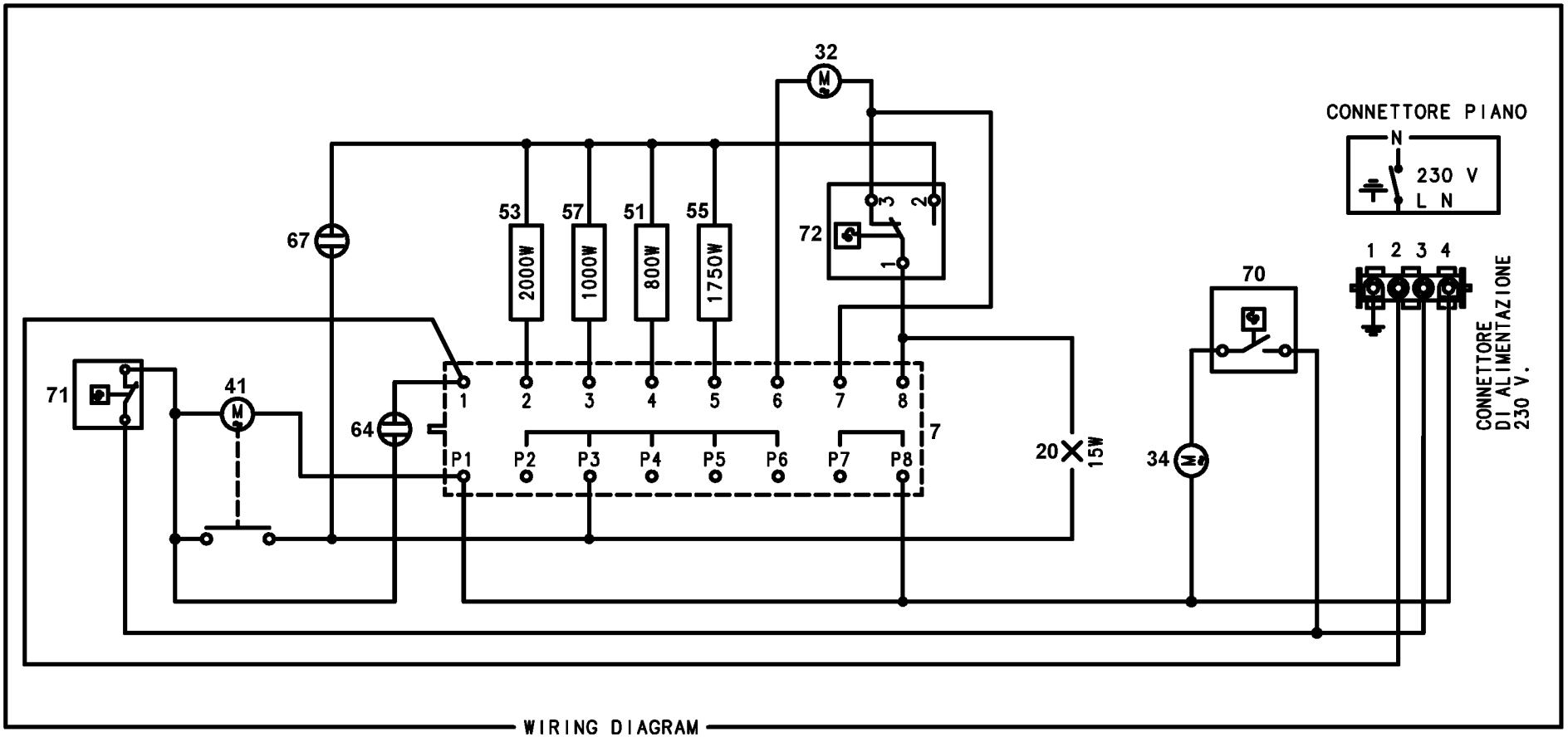

357 571905a