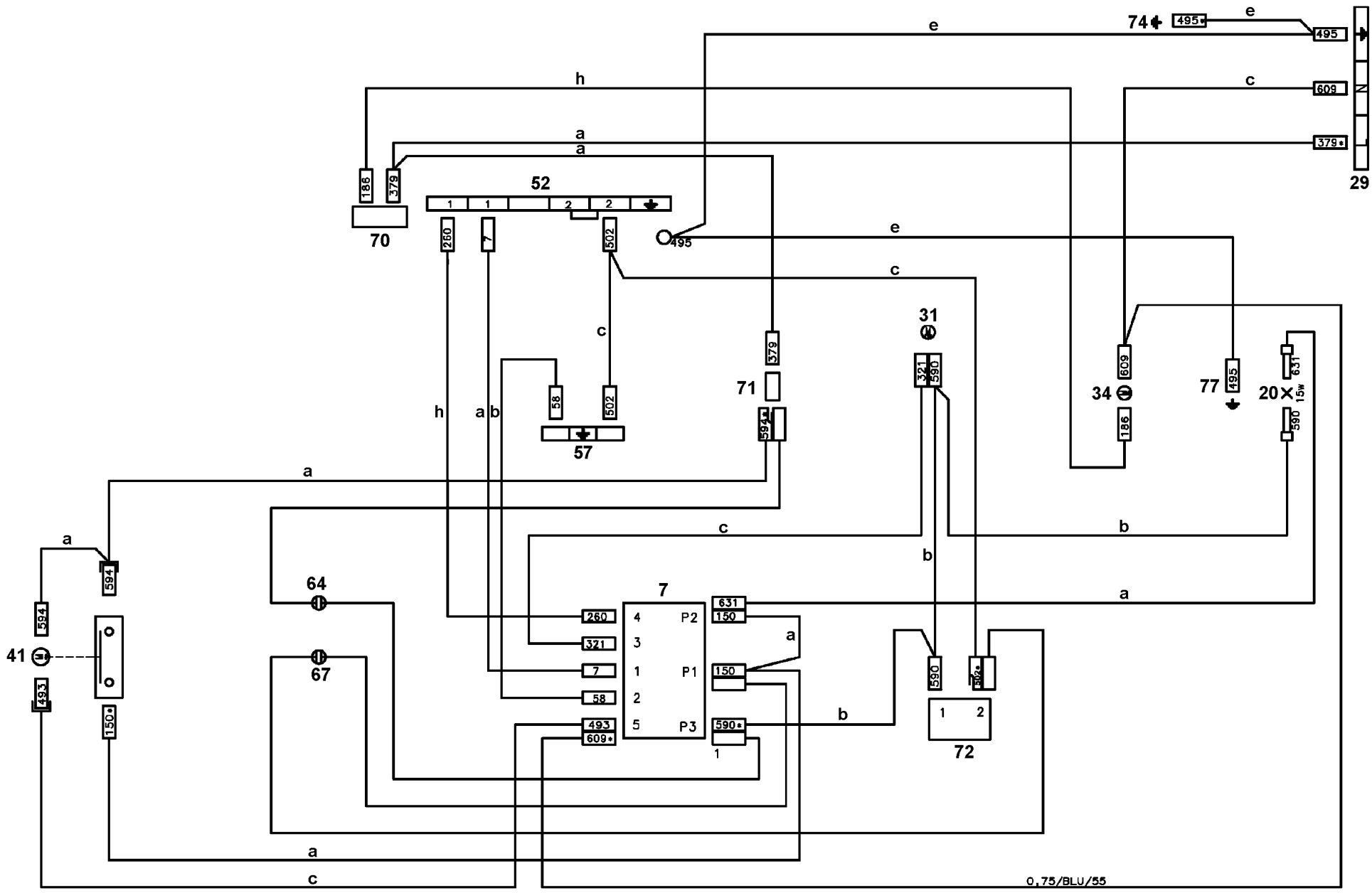
74
495
e
495
29
N
609
c
379
L
h
a
a
188
379
52
70
260
7
502
495
e
c
31
379
321
590
609
34
186
77
495
20
631
15w
590
71
594
58
502
57
h
a b
a
c
b
a
64
7
631
150
260
4
P2
321
3
a
41
67
7
1
P1
150
590
502
58
2
493
609
5
P3
590
1
b
1
2
72
493
150
a
c
0,75/BLU/55

357 655201b