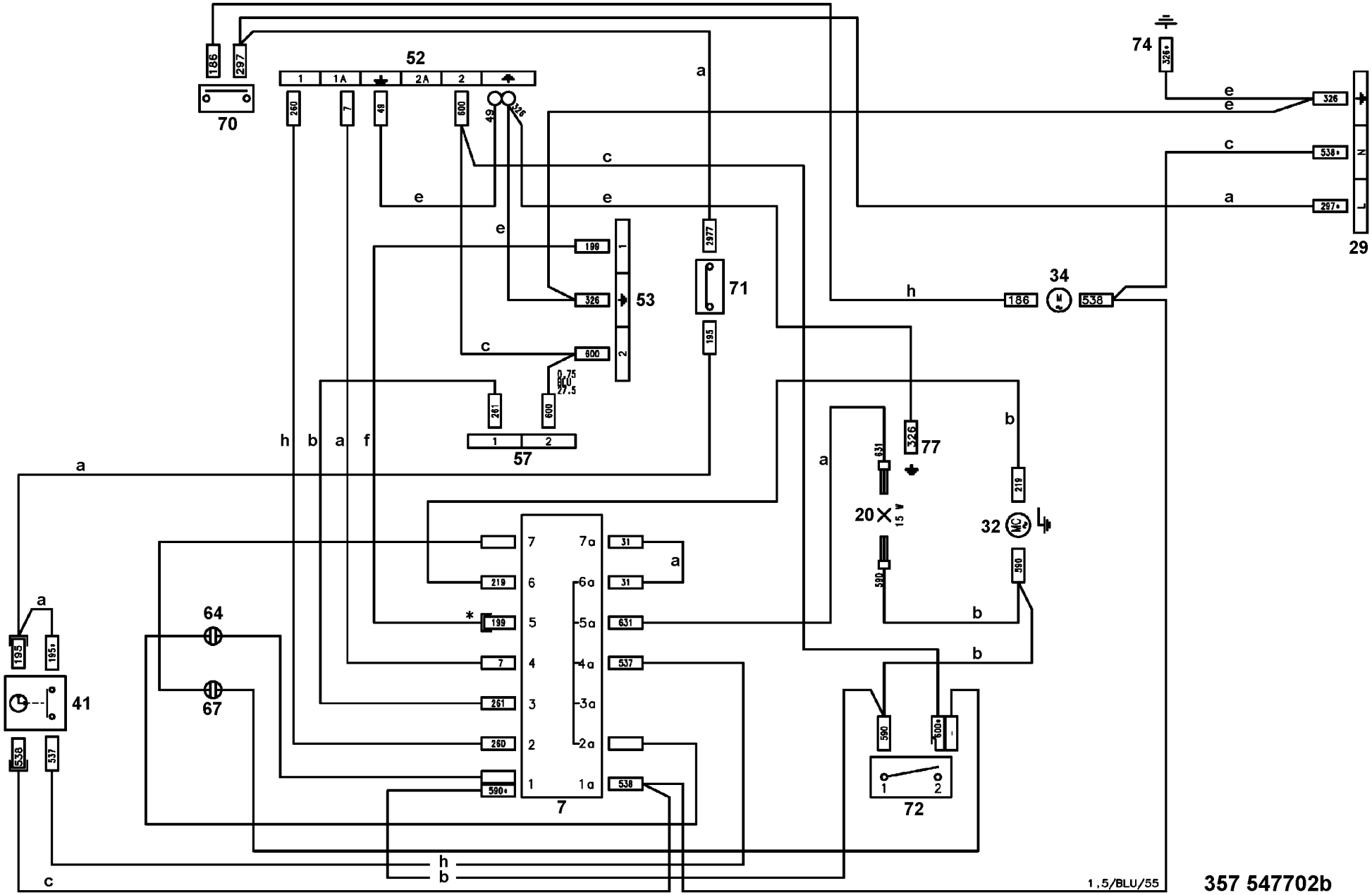
52
1
1A
2A
2
70
186
297
260
7
49
600
326
74
326
29
N
L
538
297
34
186
538
53
199
326
600
71
2977
195
0,75
60
27,5
261
600
57
1
2
77
631
326
20
15 W
590
32
219
560
7
6
5
4
3
2
1
7a
6a
5a
4a
3a
2a
1a
31
31
631
537
538
590
7
64
67
41
185
185
538
537
590
600
72
1
2
1,5/BLU/55

357 547702b