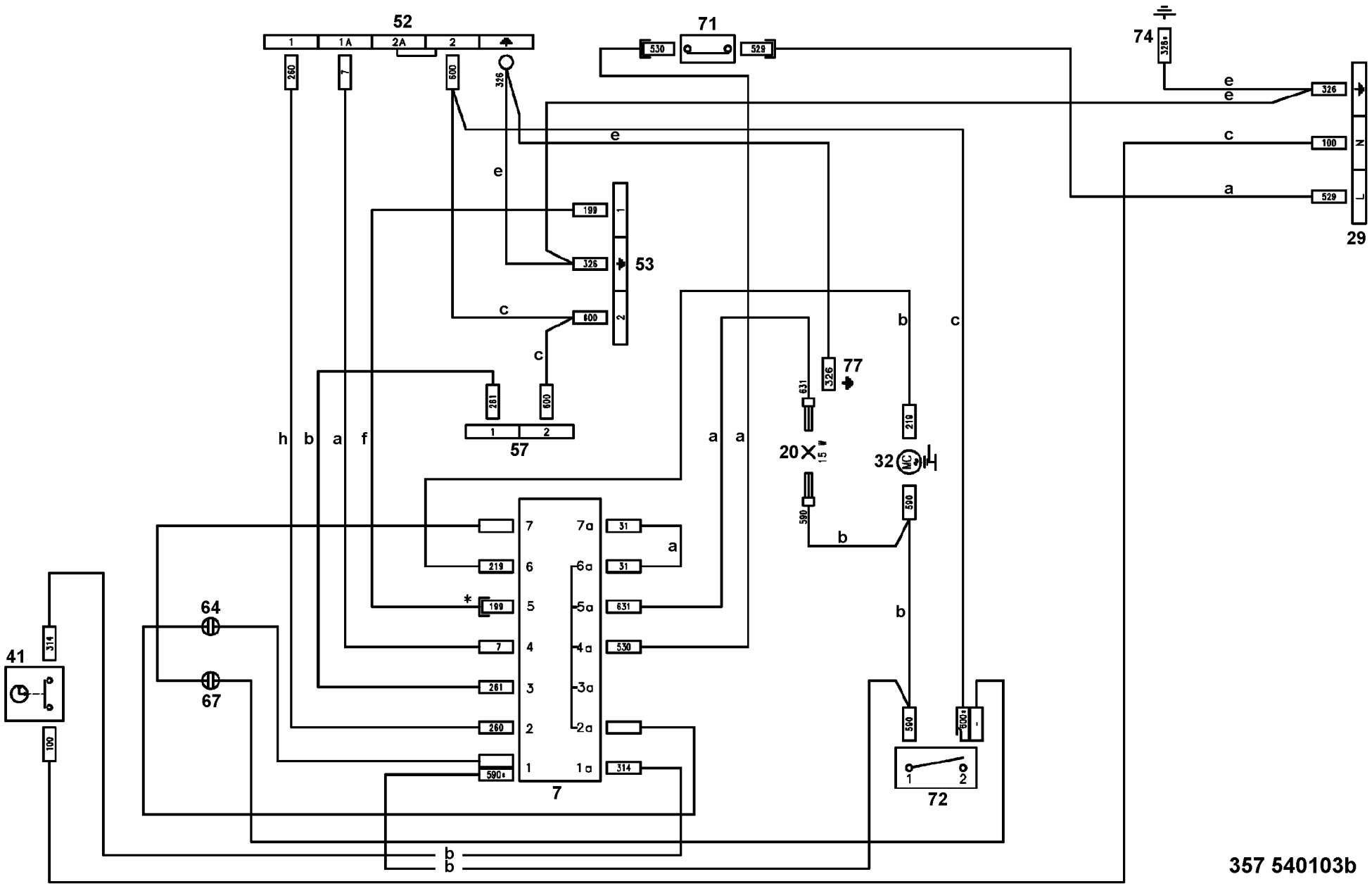
52
1
1A
2A
2
71
530
529
74
326*
29
N
L
53
57
77
20
15 W
32
41
314
100
64
67
7
72
1
2
357 540103b