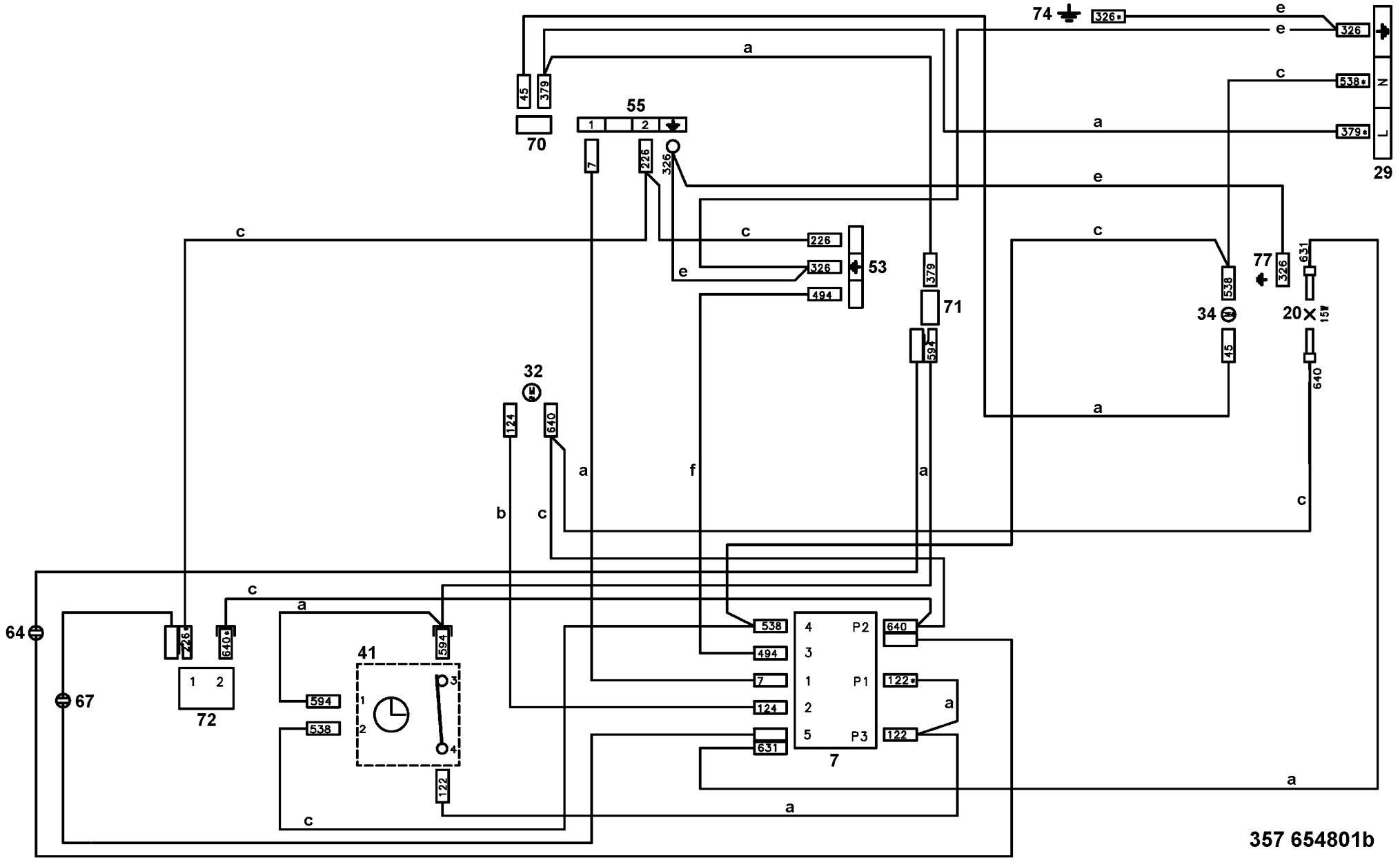
74
326*
326
538*
379*
L
N
29
55
70
45
379
7
226
326
53
494
71
594
77
631
20
15W
640
34
538
a
b
c
e
f
64
67
72
41
122*
122
124
P1
P2
P3
357 654801b